TWINLINE CORNER AND ALCOVE INSTALLATION - TUB AND SHOWER DOOR

INTSTALLATION TWINLINE EN COIN ET ENTRE TROIS MURS - BAIGNOIRE ET PORTE DE DOUCHE

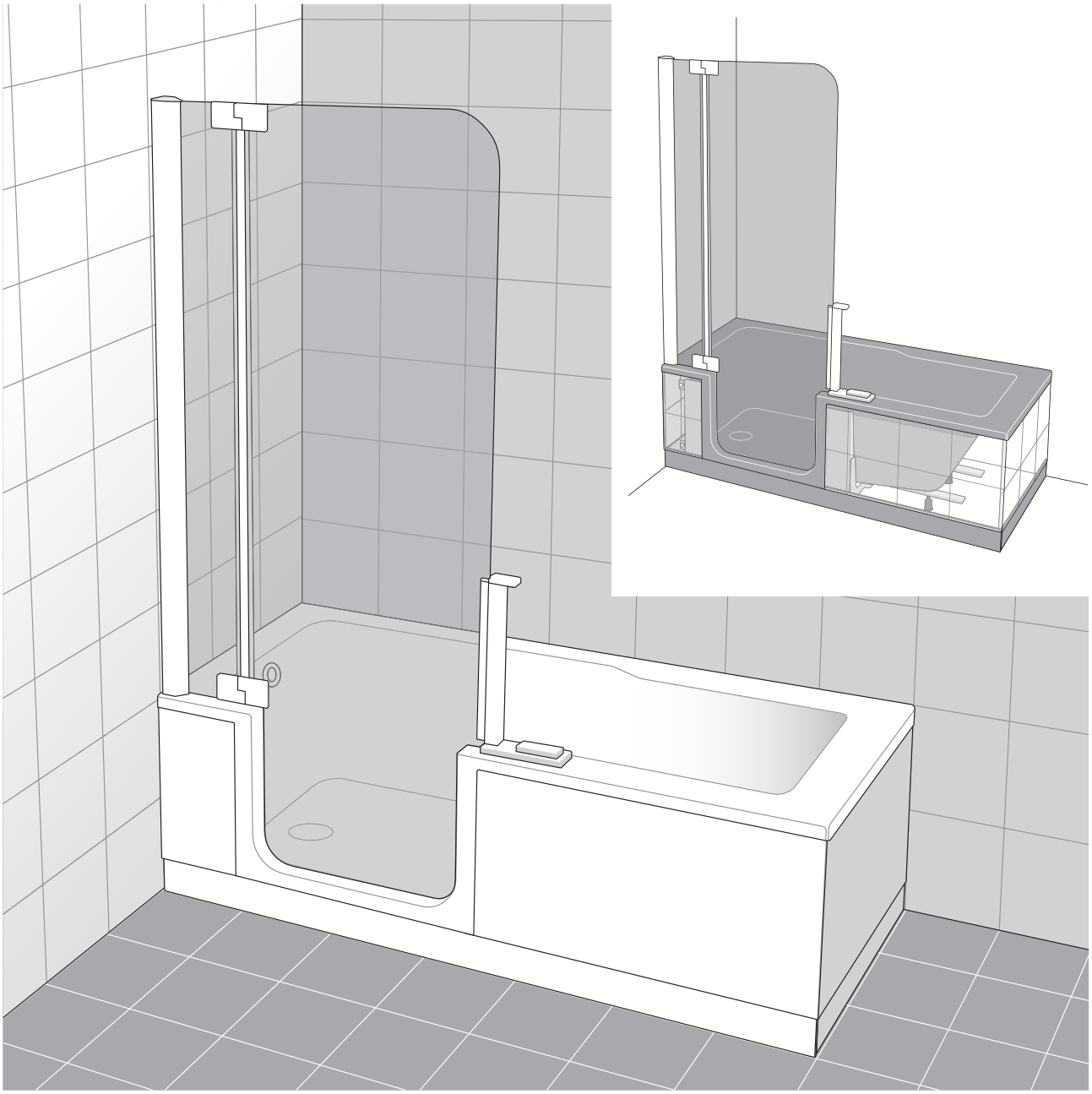

CAML-TOMLIN

145 Northfield Drive West
Waterloo, ON
Canada N2L 5J3

t: 866.884.5290
f: 519.746.3114

www.camltomlin.com

TWIN LINE 2

CAML TOMLIN

Overview
Vue d'ensemble

TUB INSTALLATION INSTALLATION DE LA BAIGNOIRE	page 5-11
SKIRT INSTALLATION INSTALLATION DE TABLIERS	page 12-20
SHOWER DOOR INSTALLATION INSTALLATION DU PORTE DE DOUCHE	page 21-31
KICK PLATE INSTALLATION INSTALLATION DU BANDEAUX	page 32-36
ANNEX 1: WASTE AND OVERFLOW INSTALLATION ANNEXE 1: INSTALLATION DU TROP-PLEIN	annex(e) 1-7

Assembly instructions for LEFT installation; for RIGHT installation, assemble in mirror image.

C'est ceci pour une installation à GAUCHE; en cas d'une installation à DROITE, inverser de façon miroir.

☒ LEFT

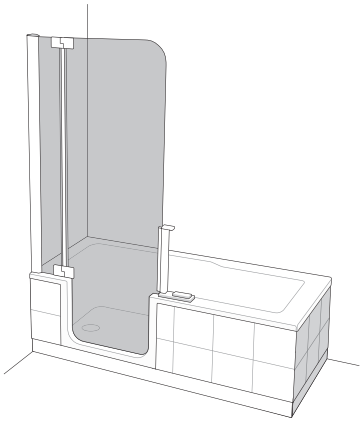

☐ RIGHT

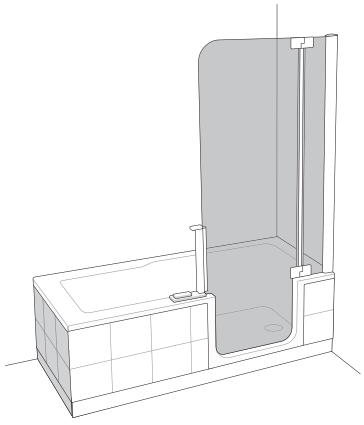

ATTENTION! Please read carefully before installation

Before installing, check the tub for any damage or defects and ensure all accessories and parts are included and complete.

Do not under any circumstances install the product with visible damage!

If the tub is to be tiled, the tub installation dimensions of the shower enclosure must be taken into account.

Our liability is limited to our products alone and therefore cannot be extended to installation and dismantling. Costs for subsequent dismantling and installation of a product and damage caused thereby are not part of the guarantee.

ATTENTION! A respecter impérativement avant le montage de la baignoire

Avant montage de la baignoire, vérifier qu'il s'agit du bon modèle, qu'elle n'est pas endommagée et que les accessoires sont complets.

En cas de dommages visibles, ne pas monter le produit!

Si le rebord de la baignoire sera couvert par le carrelage, respecter impérativement les dimensions de montage de l'écran de douche.

Notre responsabilité se limite à nos produits et ne peut être étendue sur l'installation et le démontage. Les coûts générés lors d'un démontage après installation et d'une ré-installation d'un produit et les dommages qui en résultent ne pourront être pris en charge par la garantie.

Tools
Outils

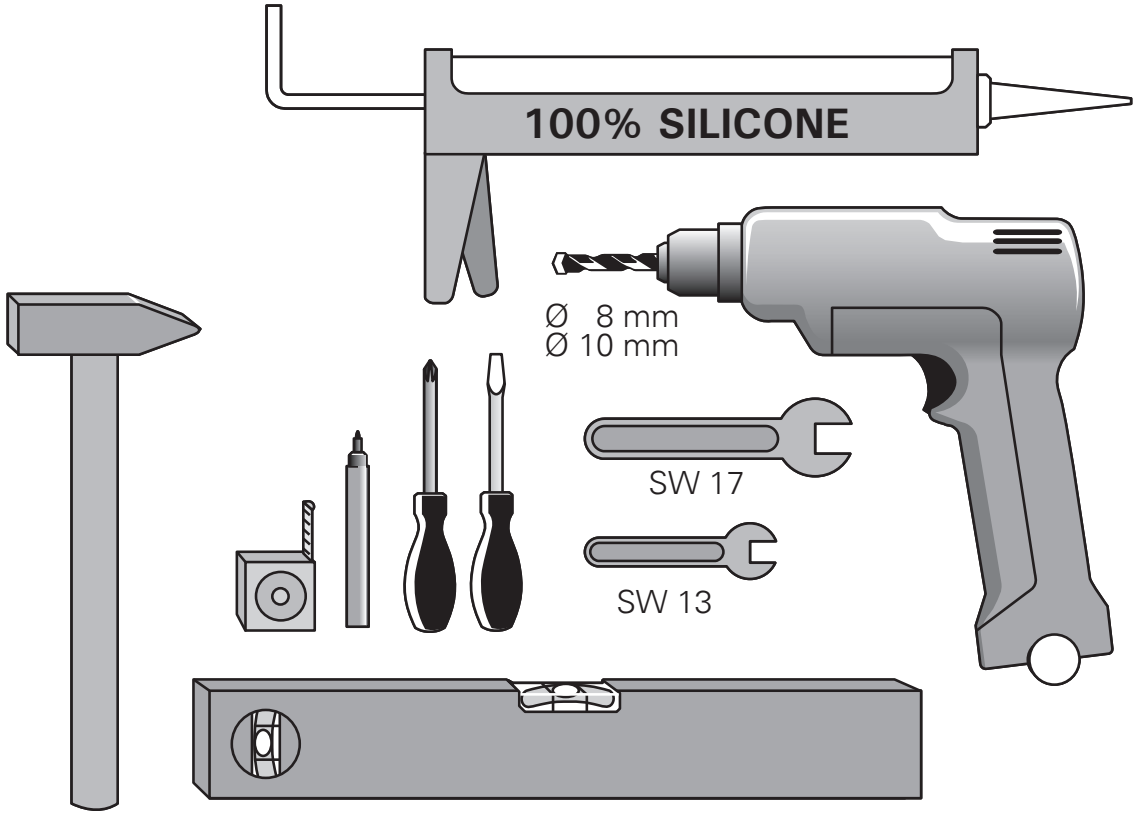

Assembly kit
Set de montage

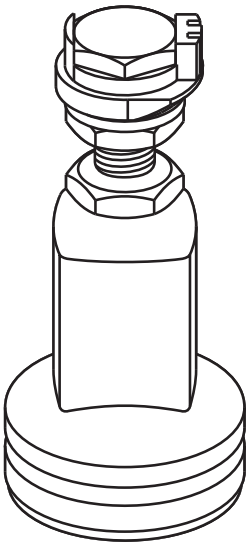

7x

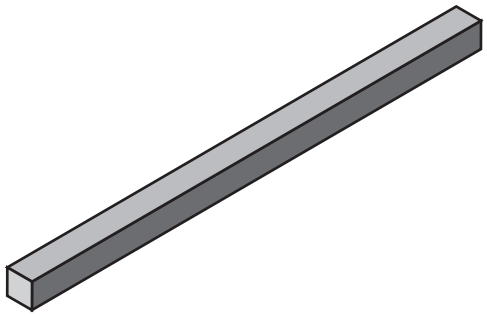

3x 1.6"x1.6" (40x40mm) wood strip (for support) with screws (not included)
1.6"x1.6" (40x40mm) bande de bois (pour support) avec vis (pas incluse)

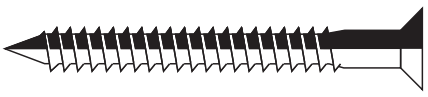

6x

1

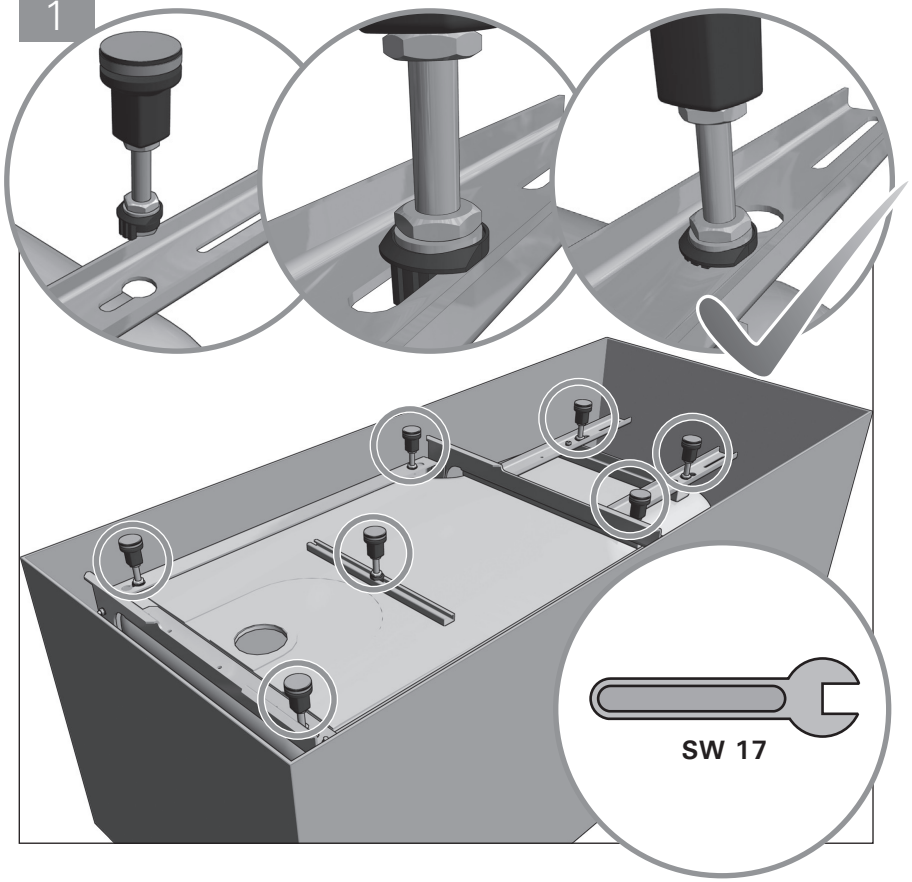

Open packaging and screw in feet while the tub is protected from scratching in the box. Once feet are installed, remove the tub and set upright.

Ouvrir l'emballage et visser les pieds sur la baignoire tant qu'elle est encore protégée contre les éraflures. Poser la baignoire.

2

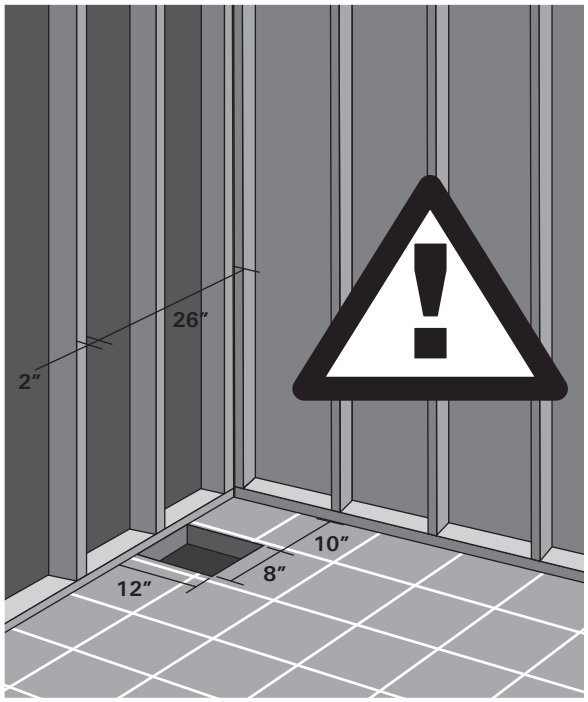

ATTENTION! Install tub on tiled floor only. Do not finish walls until tub is fully in place. The tub should be installed against the bare studs. Ensure that there is a 2" stud 26" from the back wall studs for mounting the glass shield.

Prepare a hole in the floor 12" in length from the studs, 8" wide, and 10" from back wall studs to accomodate the drain assembly.

ATTENTION! Installer le bain sur un plancher finit. Faite les murs une fois installé. Le bain doit être installé contre les 2 x 4. Veuillez vous assurer qu'un colombage de 2" soit présent à 26" du mur de colombages arrière afin de permetre l'encrage de l'écran de verre

Préparez un trou dans le plancher 12" de longueur de la structure murale et 8" de large pour accueillir l'assemblage du drain.

3

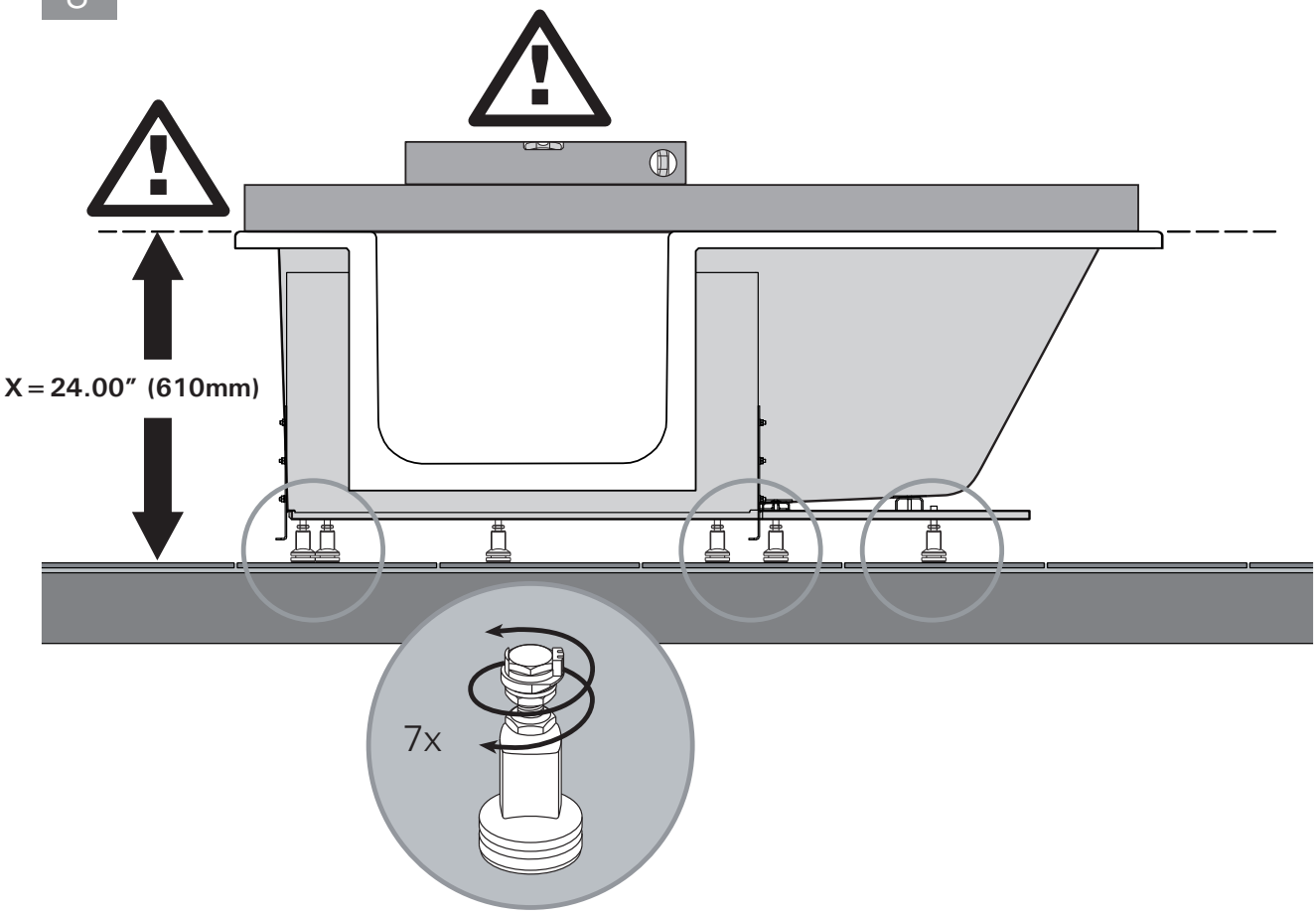

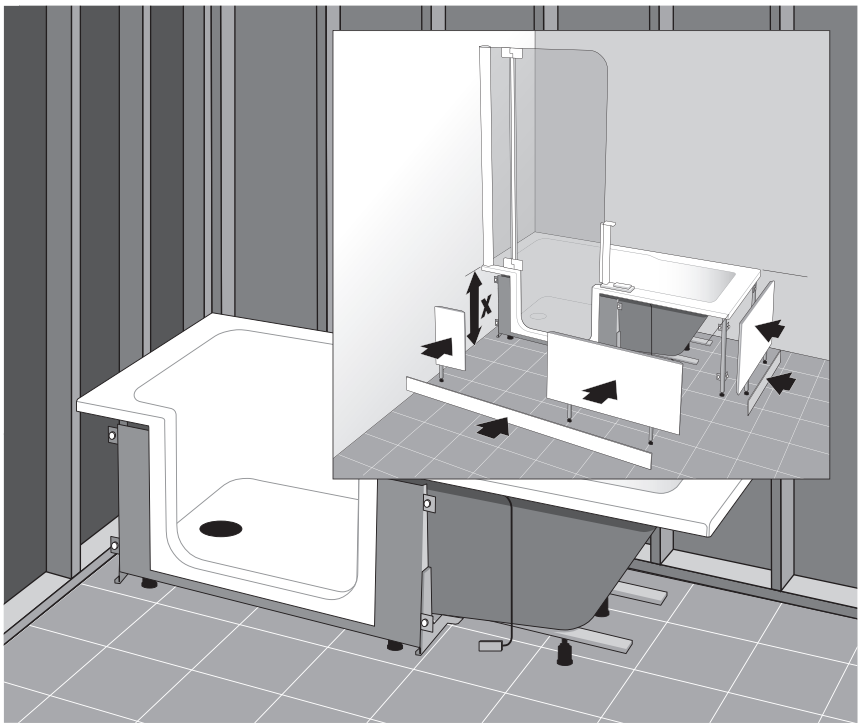

Set tub on completed floor and adjust legs until tub is level.

NOTE: Dimension X must be adhered to in order for the skirts to properly fit after the tub is installed.

Poser la baignoire et régler le niveau.

IMPORTANT! La dimension X est à respecter impérativement pour l'adaptation des tabliers après le montage de la baignoire.

4

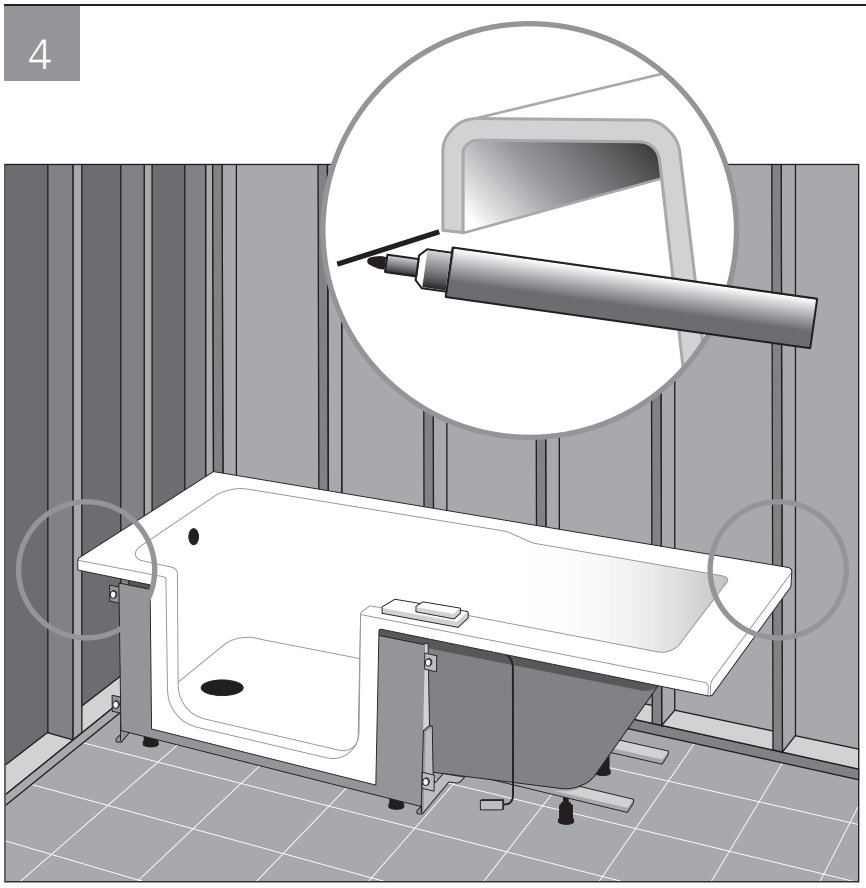

Once the tub has been levelled, mark the lower edge of the tub onto the wall.

Marquer l'emplacement du bord inférieur de la baignoire au mur, une fois que celle-ci est bien de niveau à l'horizontale.

5

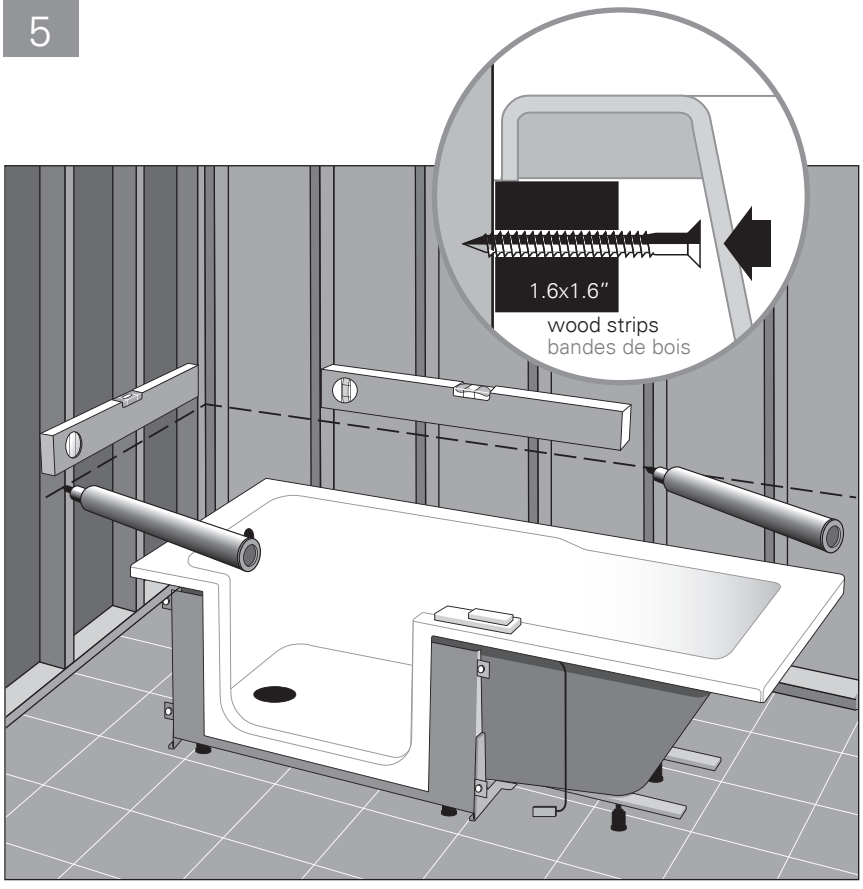

Using a level, mark a horizontal line along all studs for mounting the wood support strips.

Indiquer ce bord par un trait sur tout le mur pour le montage des équerres de montage.

6

ATTENTION! Ensure that the thickness of the completed tile finish is no greater than 0.50" (13mm), otherwise the adjustment range of the door will be exceeded.

ATTENTION! Assurez-vous que la tuile finit ne dépasse pas 0.50" (13mm) dépaisseur sur le bord de la baignoire. Si cette dimension n'est pas respectée, la plage de réglage de l'écran de douche sera dépassée.

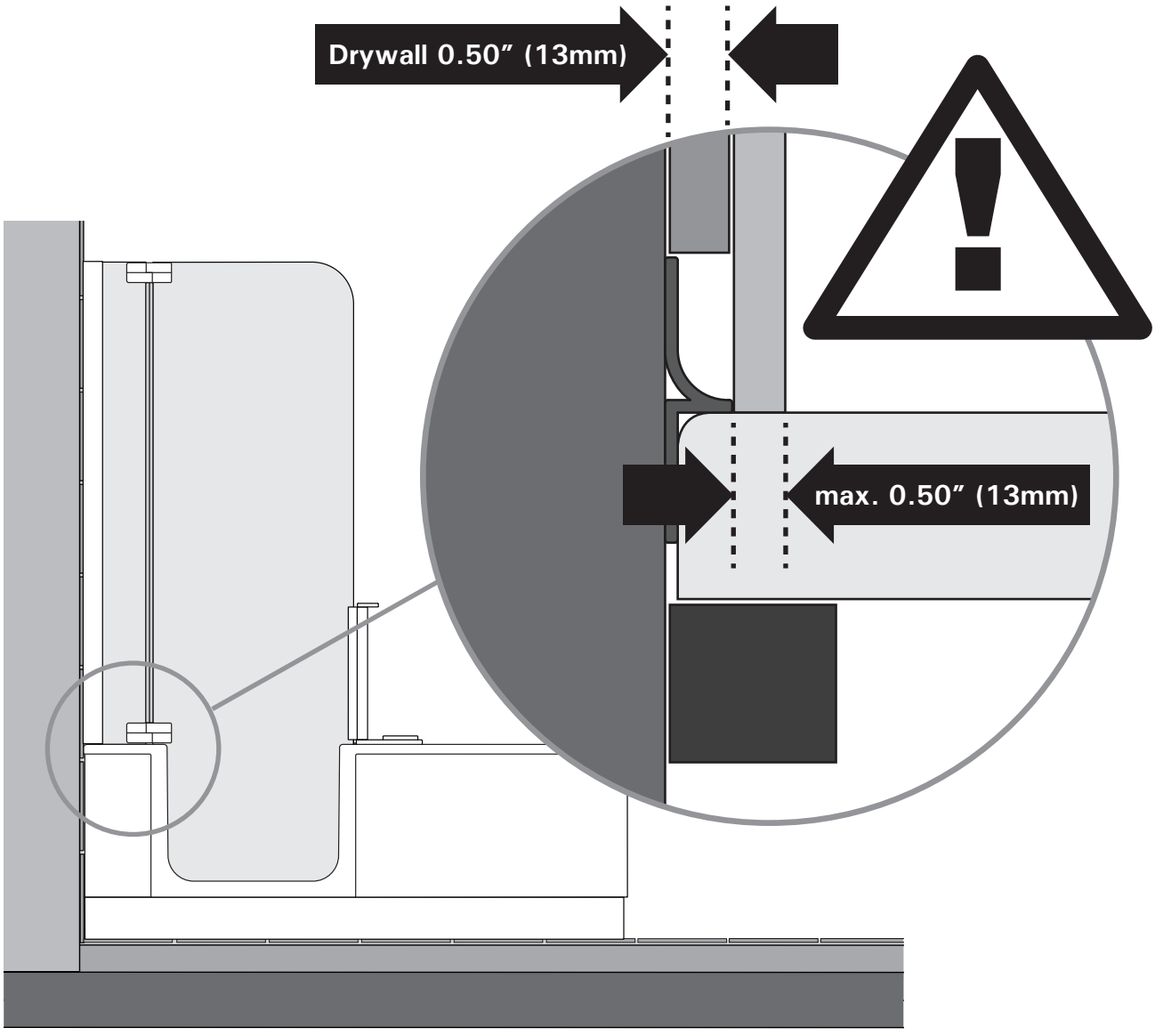

7

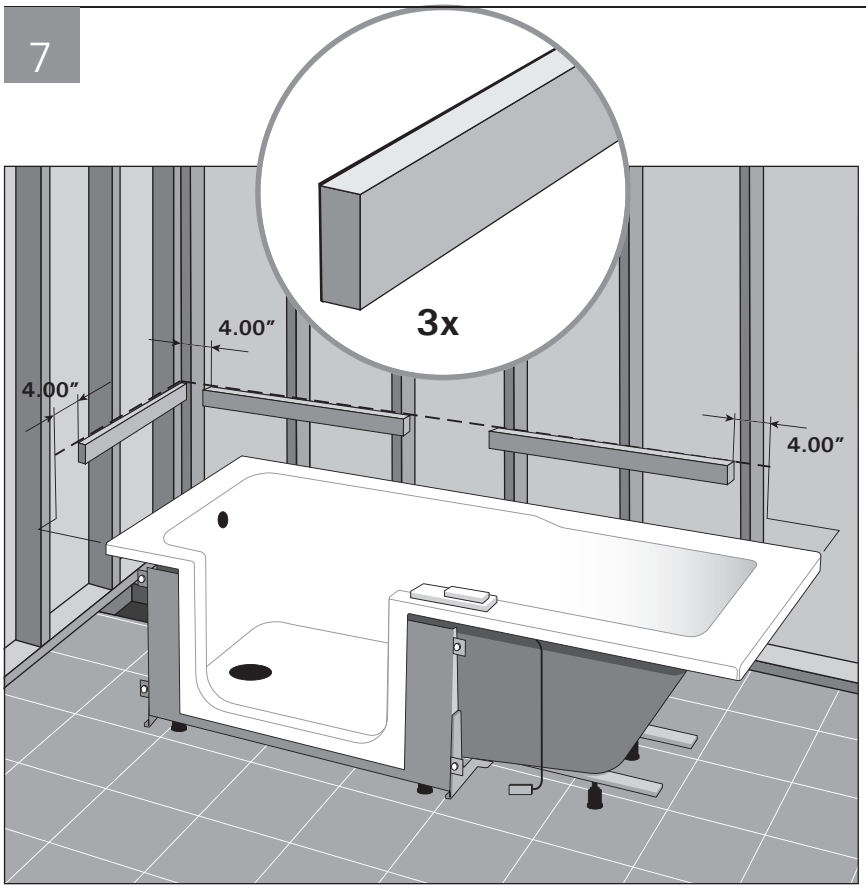

Mark hole locations for mounting the wood supports.

Marquer les perçages pour les bandes de support.

8

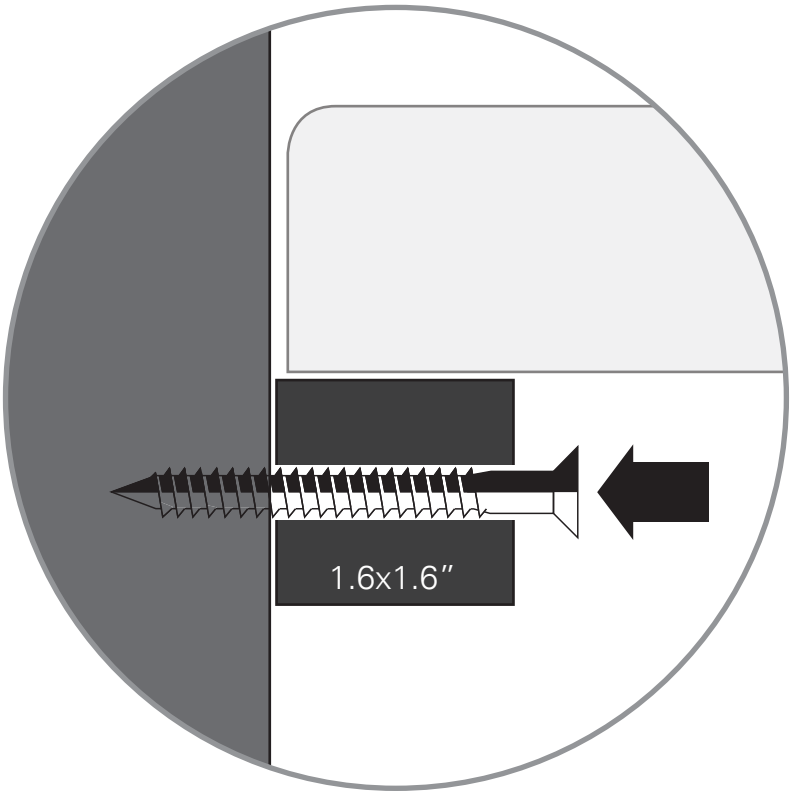

Install wood supports to the studs.

Installez les bandes de support.

9

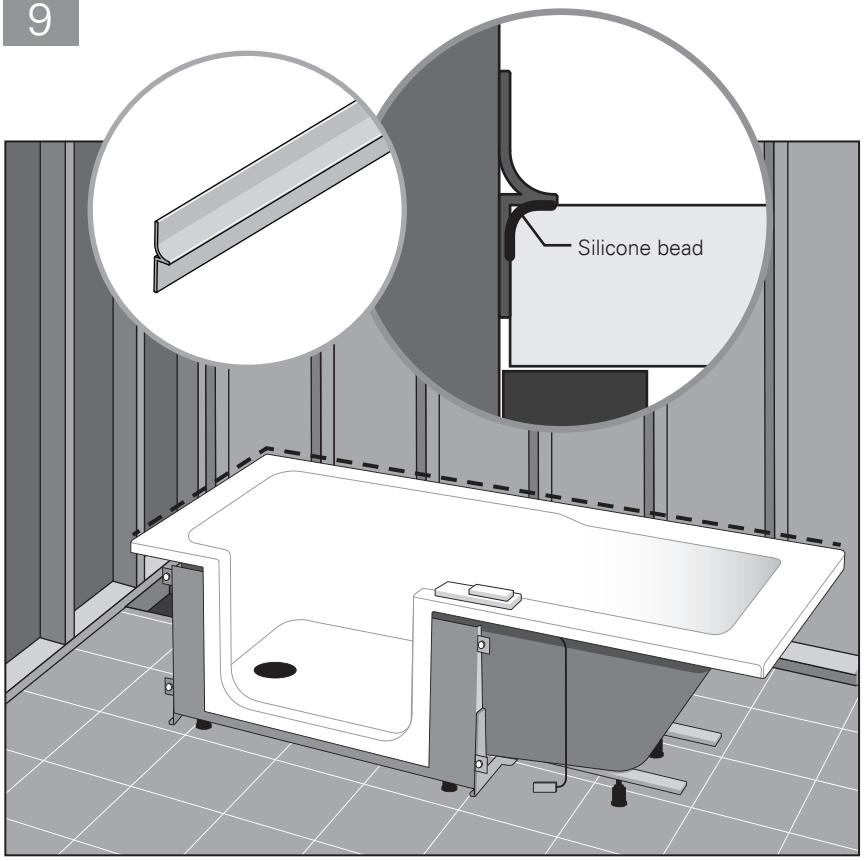

Install rigid tiling flanges along edges of tub as shown. Ensure that the 90° corner of the flange faces the edge of the tub, and that the flanges are trimmed to a 45° angle where they meet in the corner(s). Apply a bead of silicone under the lip before installing.

Installez les brides de carrelage autour de la baignoire. Assurez-vous que le(les) côté(s) de 90° soit coupé en 45° pour une bonne finition au(x) coin(s). Appliquez du silicone 100% en dessous de la lèvre et installez autour de la baignoire.

10

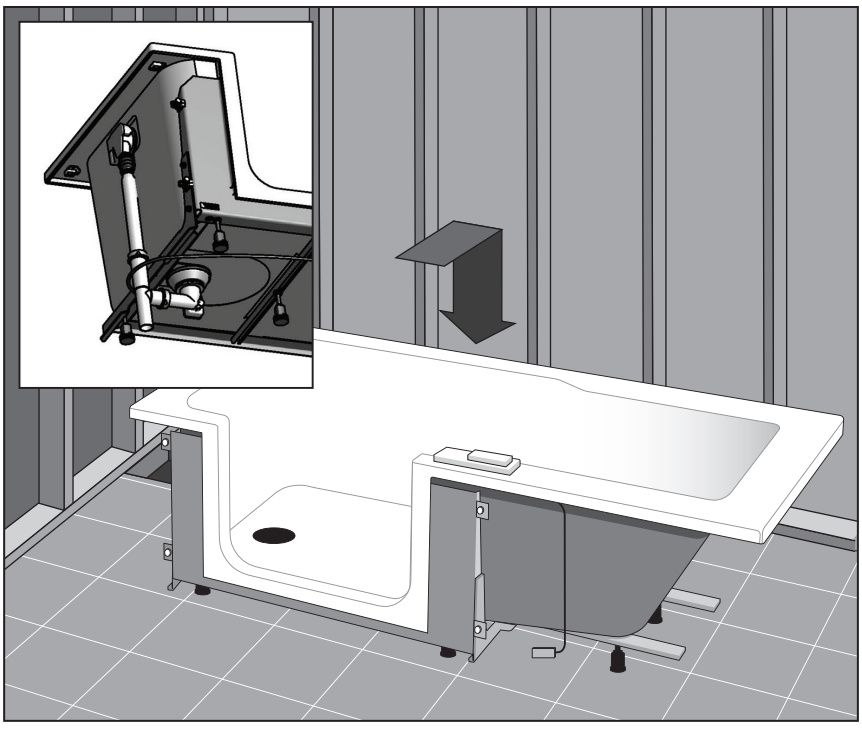

Turn the tub on its side (ensure edges are protected), and install the waste and overflow assembly as per **Annex 1.**

Placez délicatement la baignoire sur son côté, et faite l'installation du drain et trop plein, **illustré sur Annexe 1.**

11

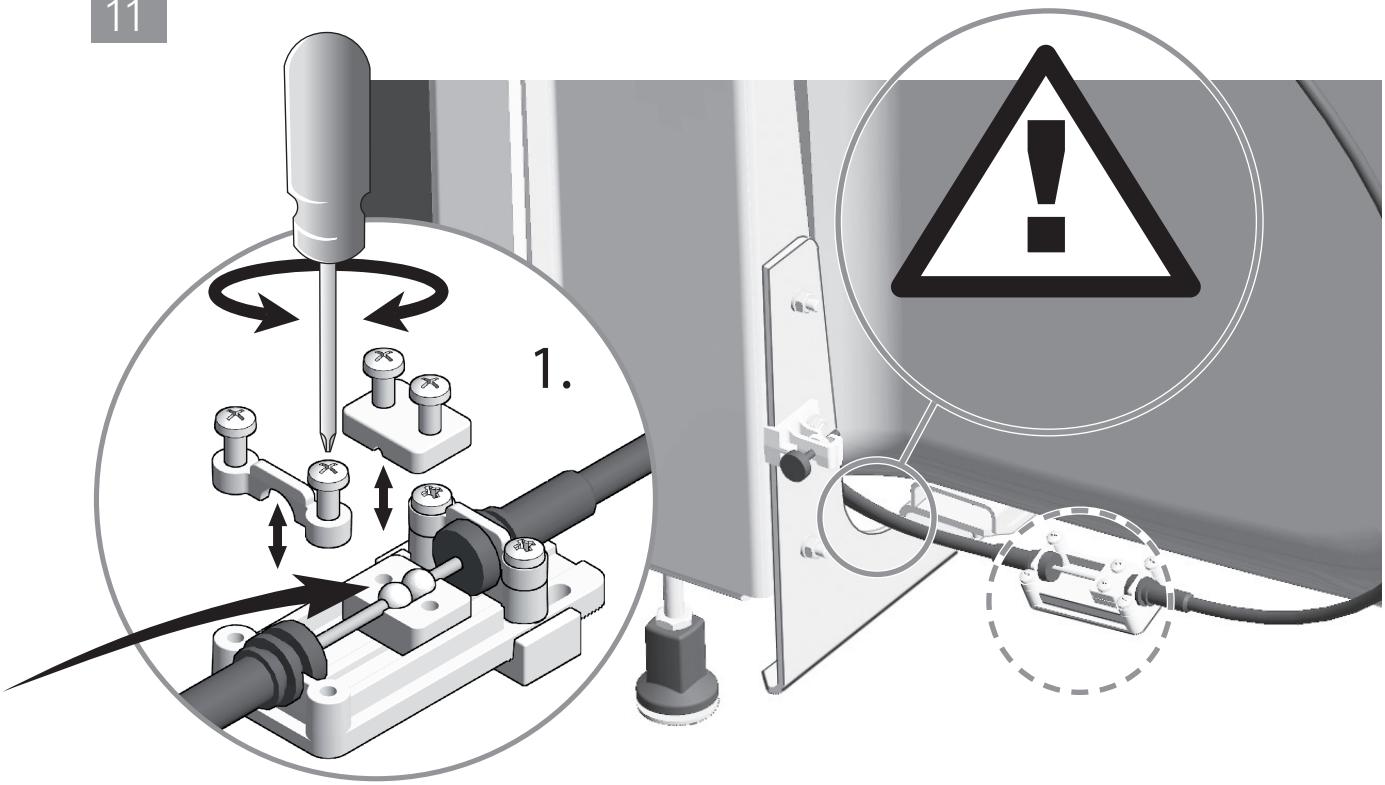

Connect the pull cable.

Connectez le câble de raccordement.

12

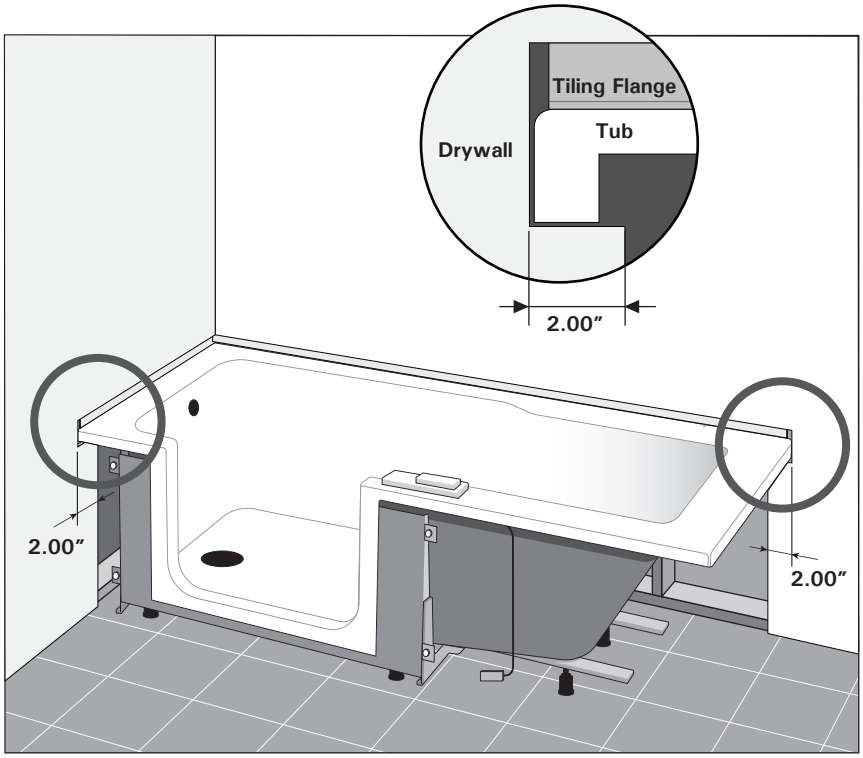

Once the overflow installation is completed, move the tub back into place against the studs and connect the plumbing.

Intall the drywall. Ensure that the drywall comes down on top of the tiling flange, and that it reaches 2" underneath the lip of the tub on either side (as shown).

Une fois le drain et trop plein est installé, replacez le bain contre les 2x4 et connectez votre drain.

Installez le gyproc. Assurez-vous que le gyproc s'assoit sur la bride de carrelage. Le gyproc doit aussi aller s'insserer 2" de chaque côté à l'intérieure de la baignoire (voir image)

13

OPTION A

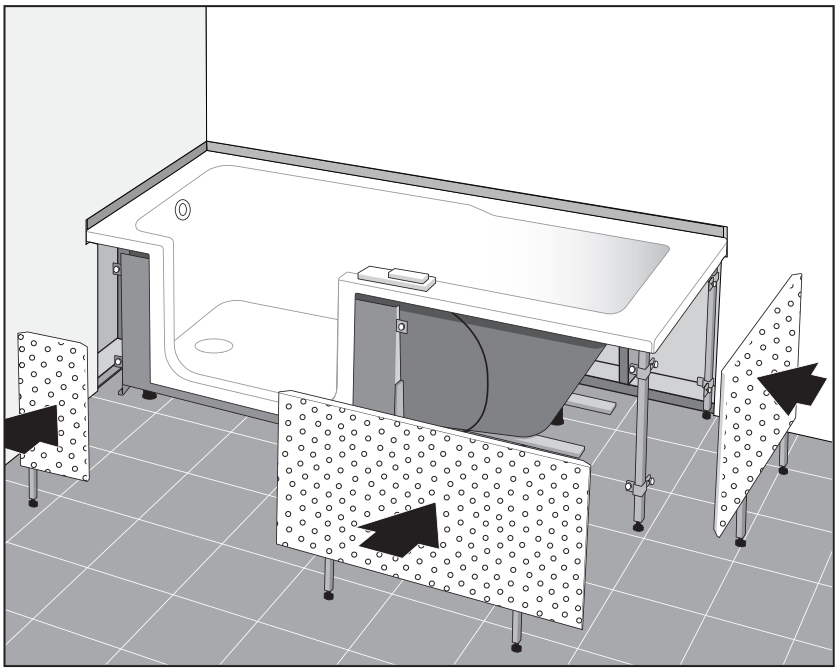

OPTION A: Installation of skirts for tiling option.

OPTION A: Montage des tabliers prêt pour tuile.

14

OPTION B

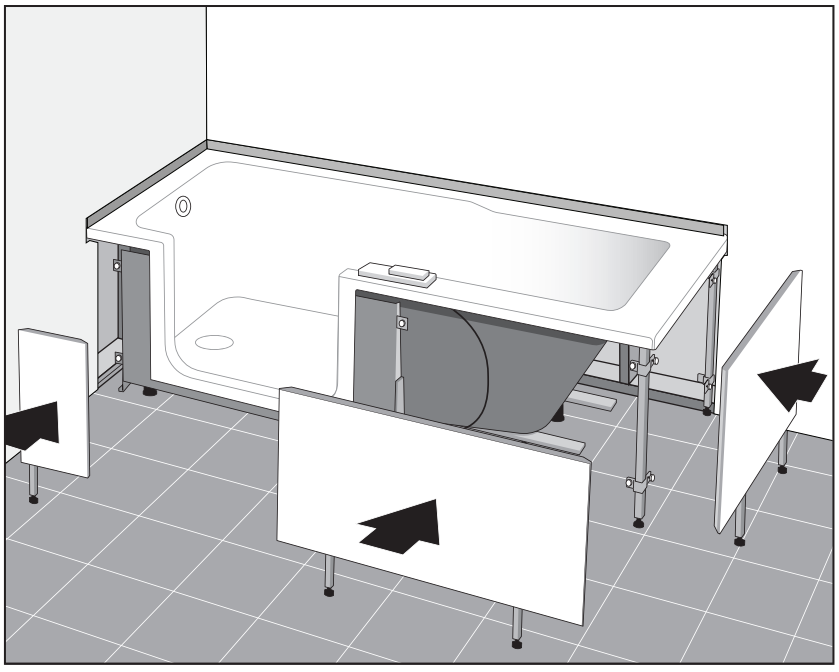

OPTION B: Installation of skirts with finished surface.

OPTION B: Montage des tabliers avec surface finit .

15

OPTION A&B

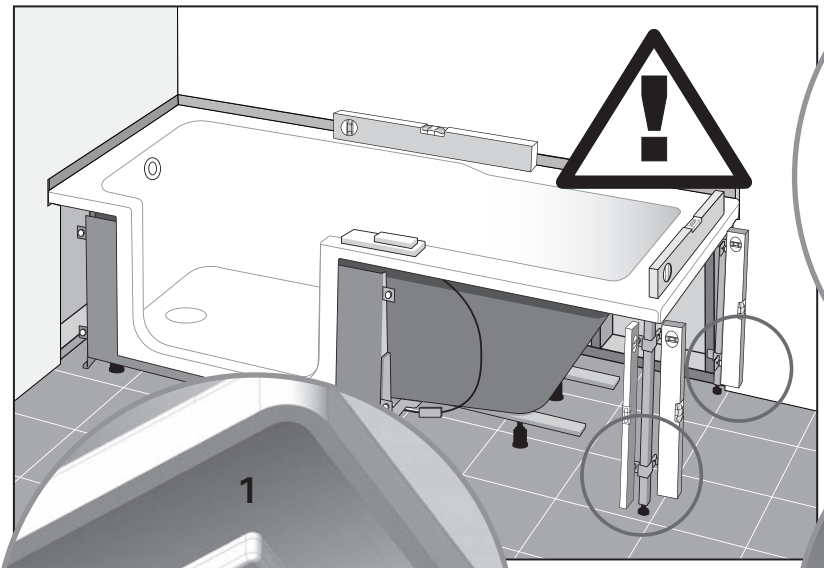



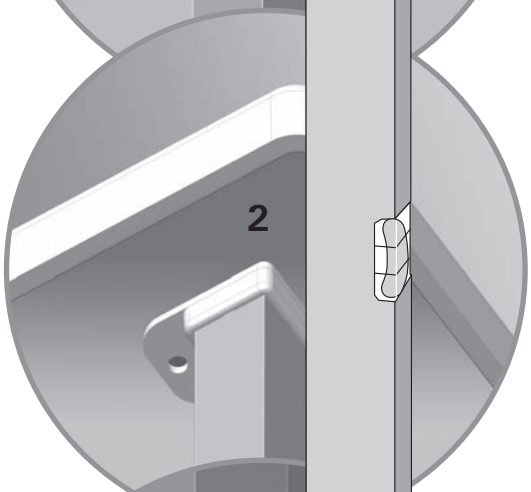

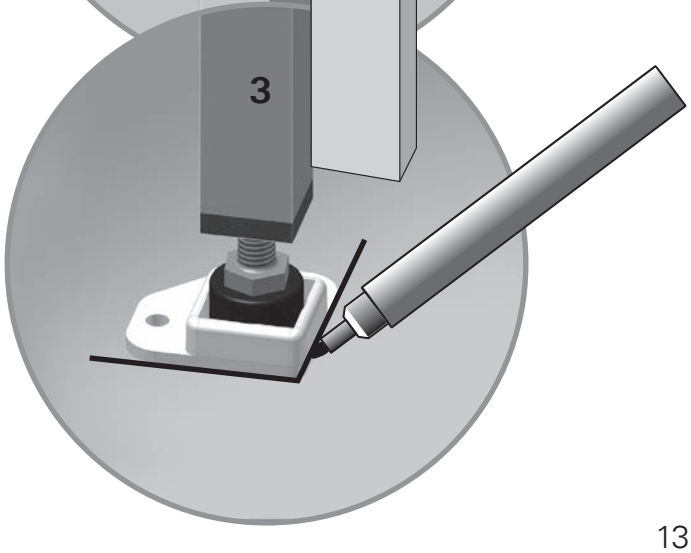

Install tub supports

Montez les soutiens de baignoire

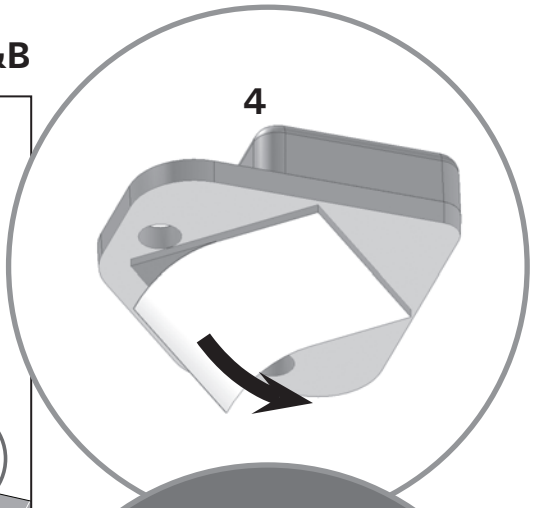

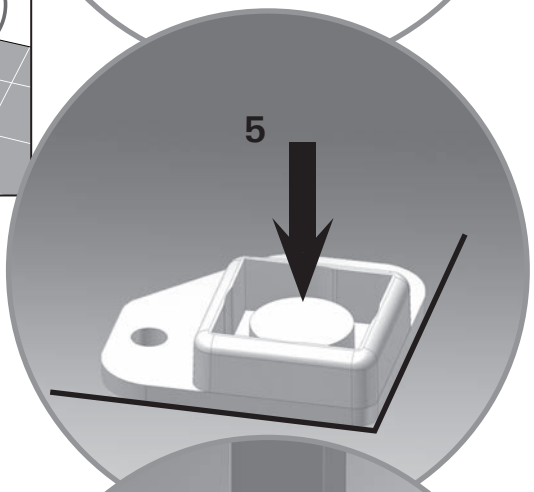

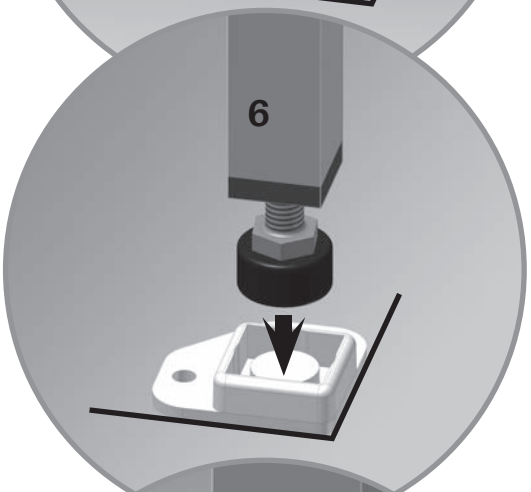

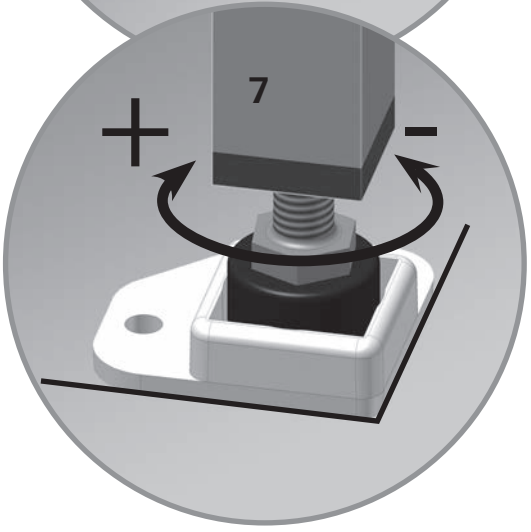

16

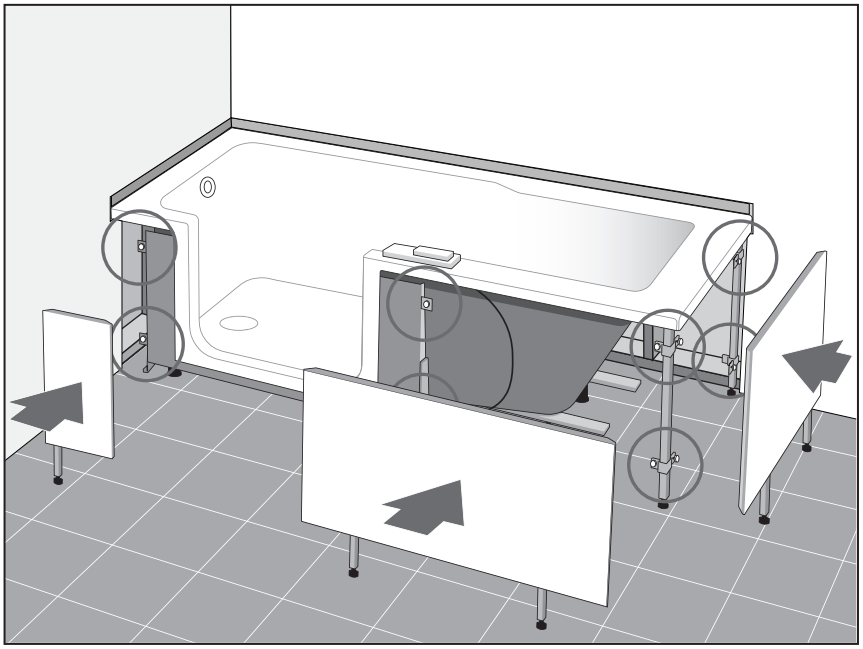

Adjust magnetic skirt holders.

Ajustez les aimants magnétique pour les tabliers.

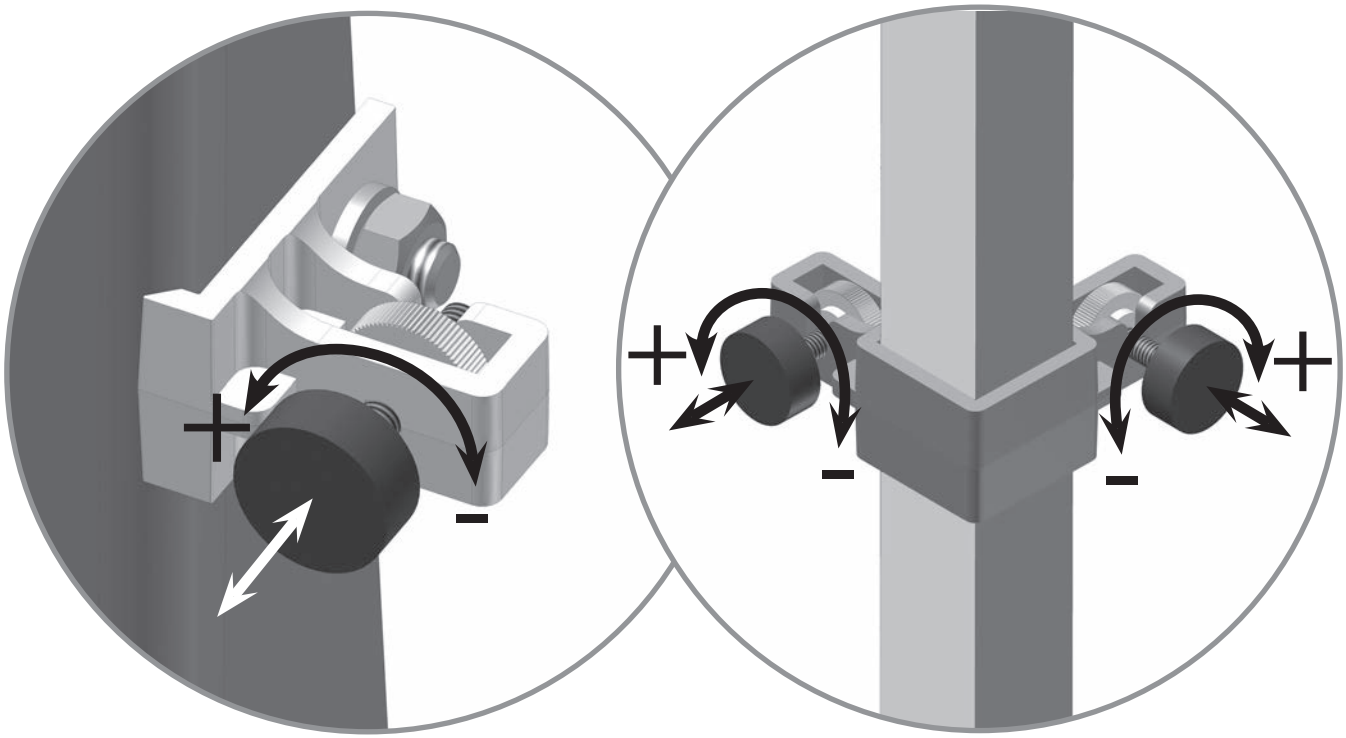

17

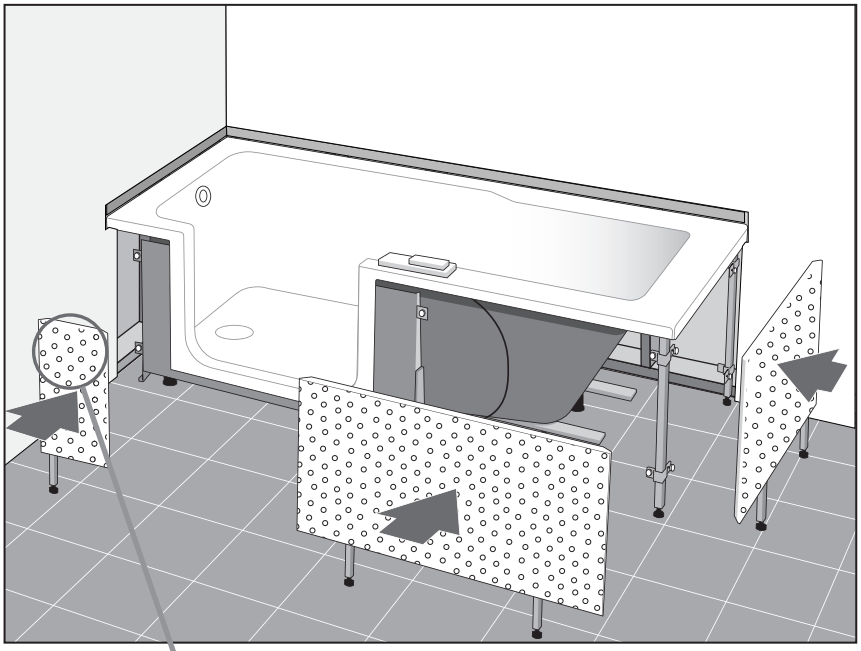

OPTION A

Insert skirts for tiling, see below.

NOTE: The tile and adhesive/grout cannot exceed 0.50″ (13mm) in thickness.

Posez les tabliers pour tuiler, voir ci-bas

ATTENTION! Épaisseur de la tuile et colle ne peut dépasser 0.50" (13mm).

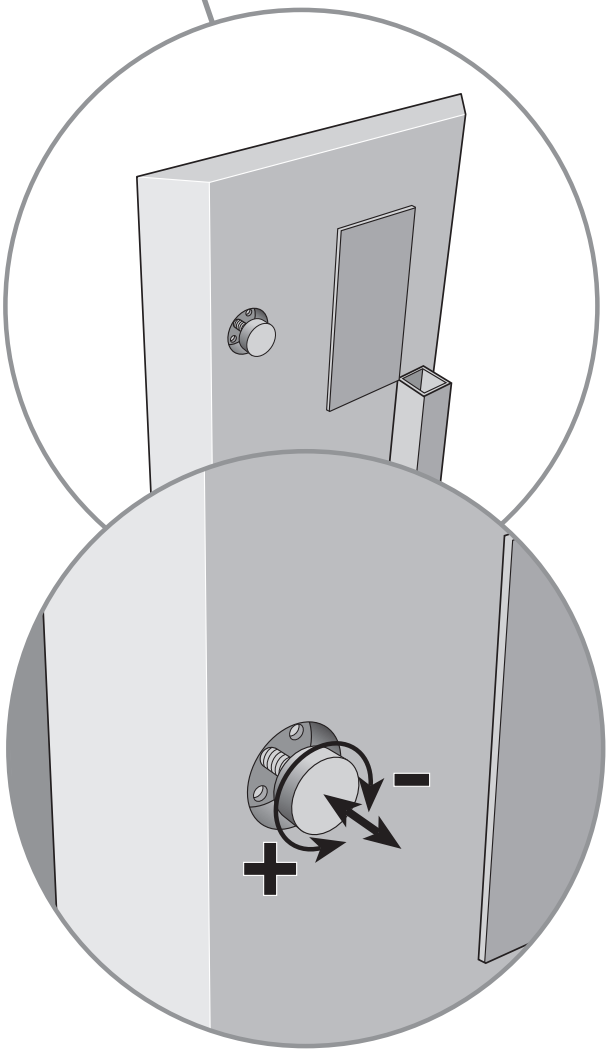

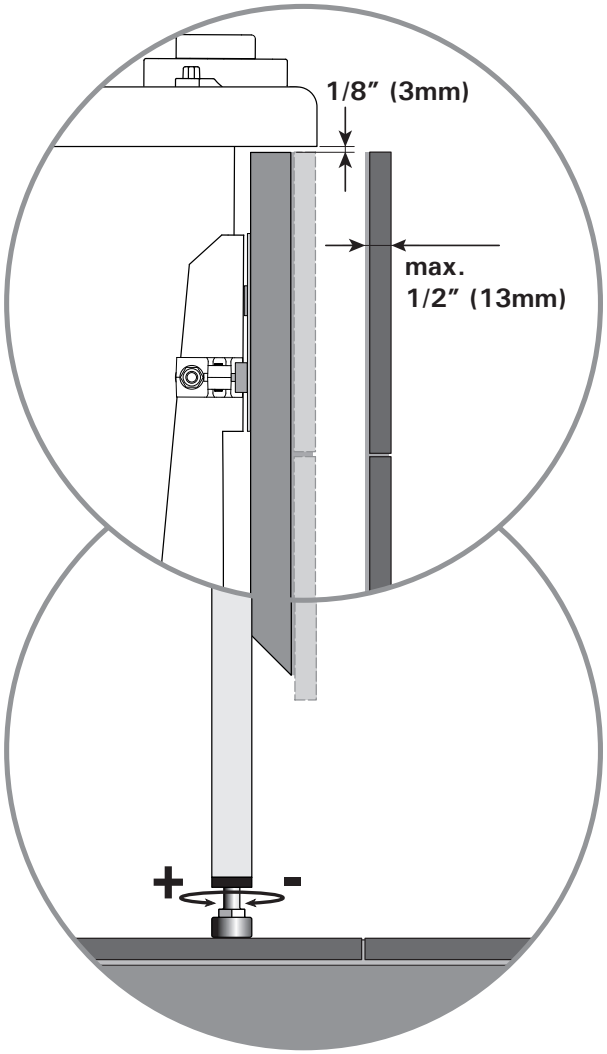

18

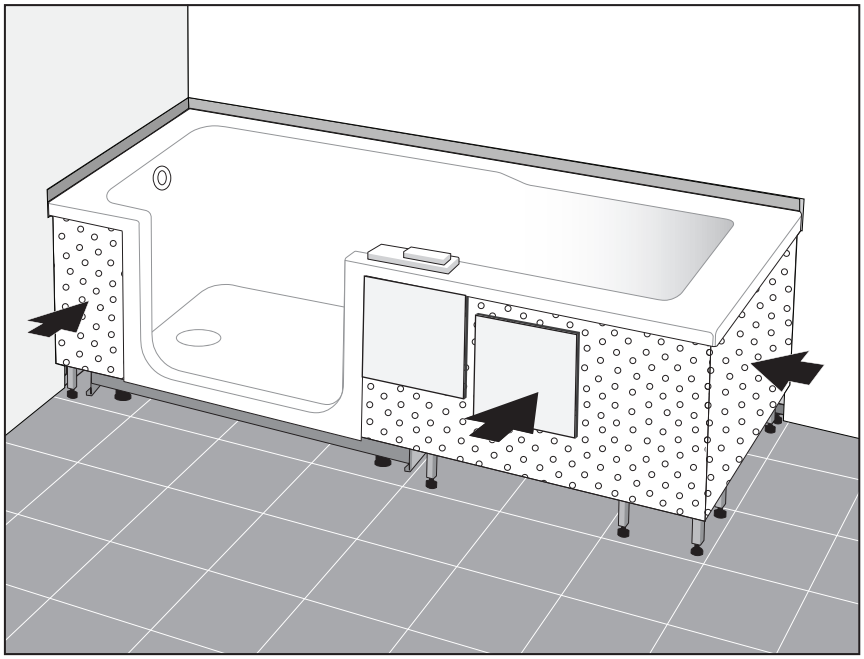

OPTION A

Install tile finish to the skirts.

NOTE: The tile and adhesive/grout cannot exceed 0.50″ (13mm) in thickness.

Installez vos tuiles.

ATTENTION! Epaisseur de carrelage et colle ensemble donne au max. 0.50″ (13mm).

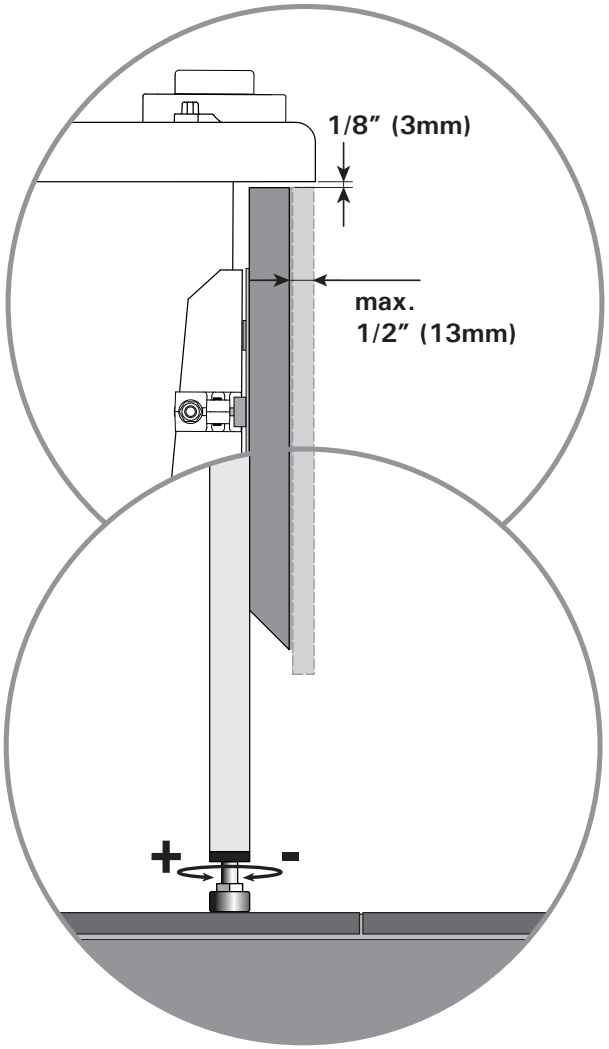

19

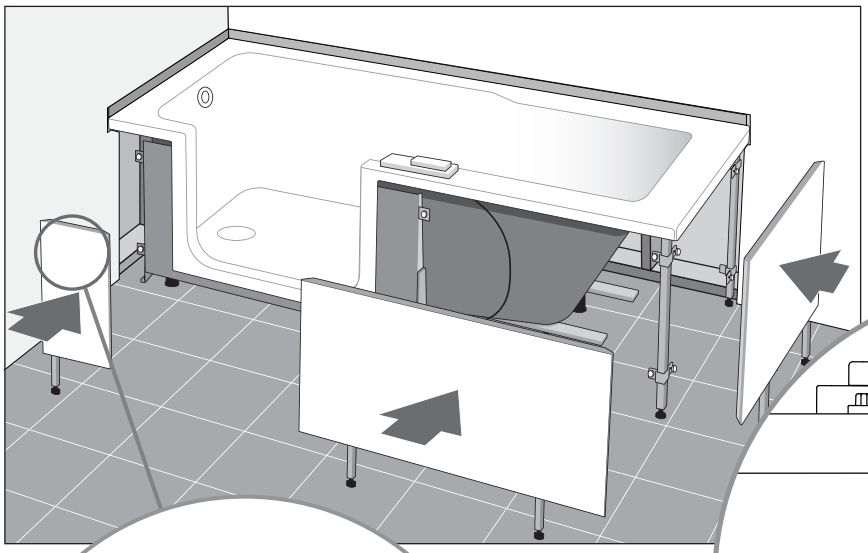

OPTION B

Insert skirts with finished surface and adjust magnetic skirt holders.

Tabliers avec surface fini. Ajuster les aimants magnetique des tabliers.

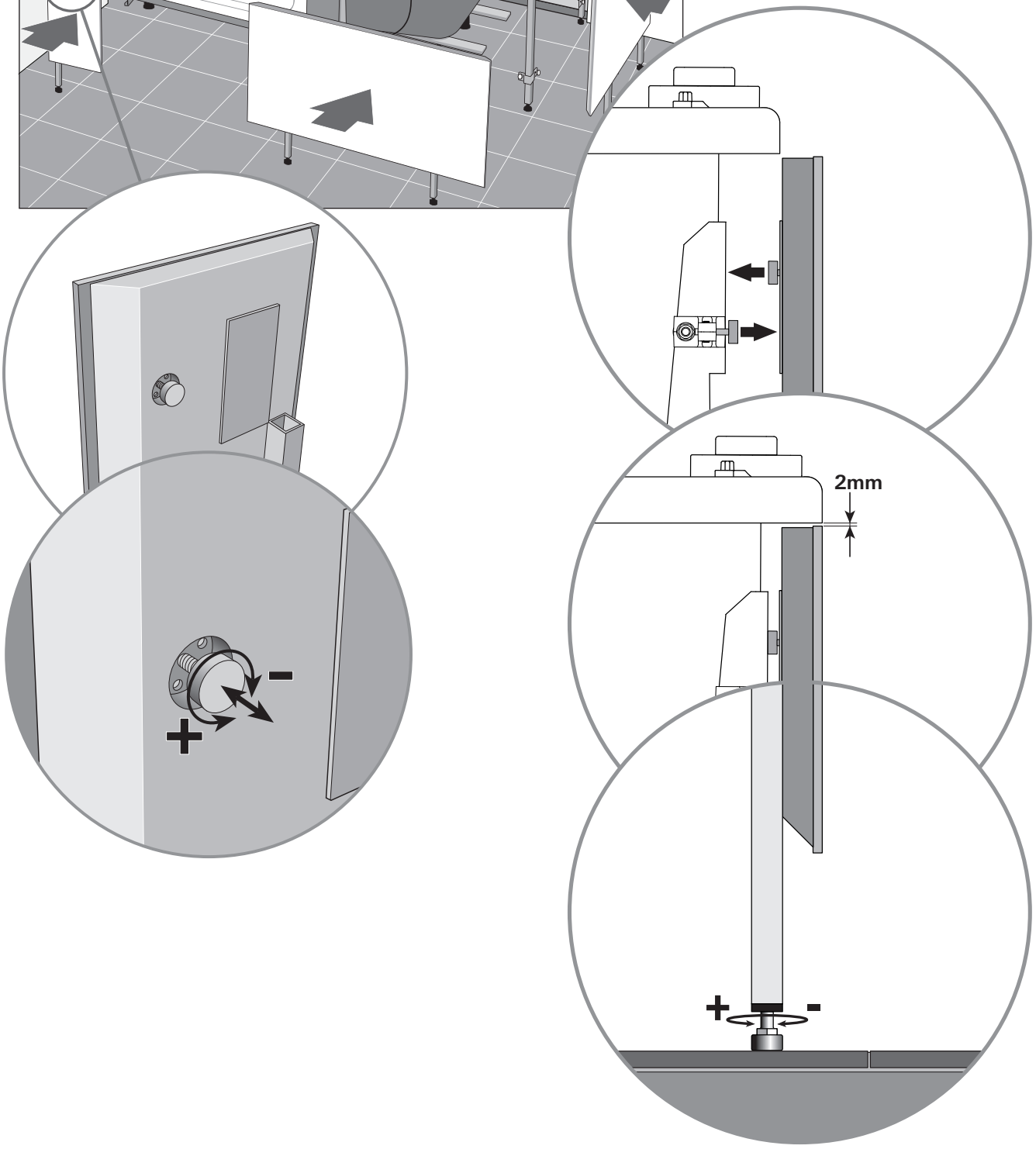

20

OPTION B

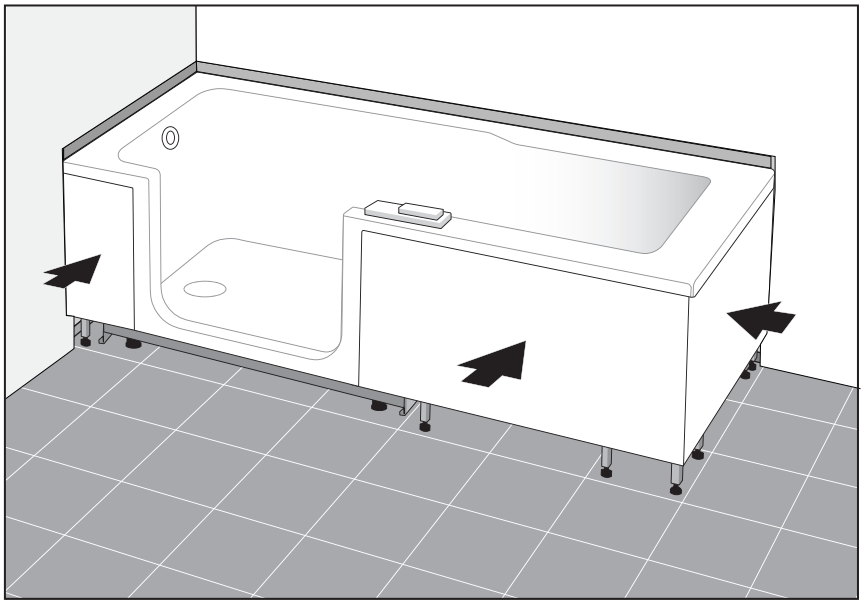

Insert skirts with finished surface.

Poser tabliers avec surface fini.

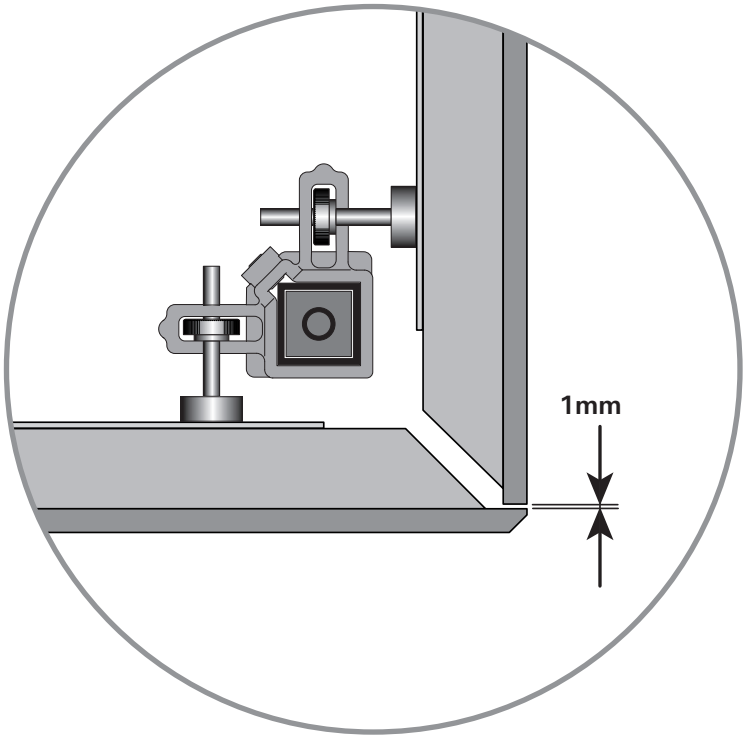

21

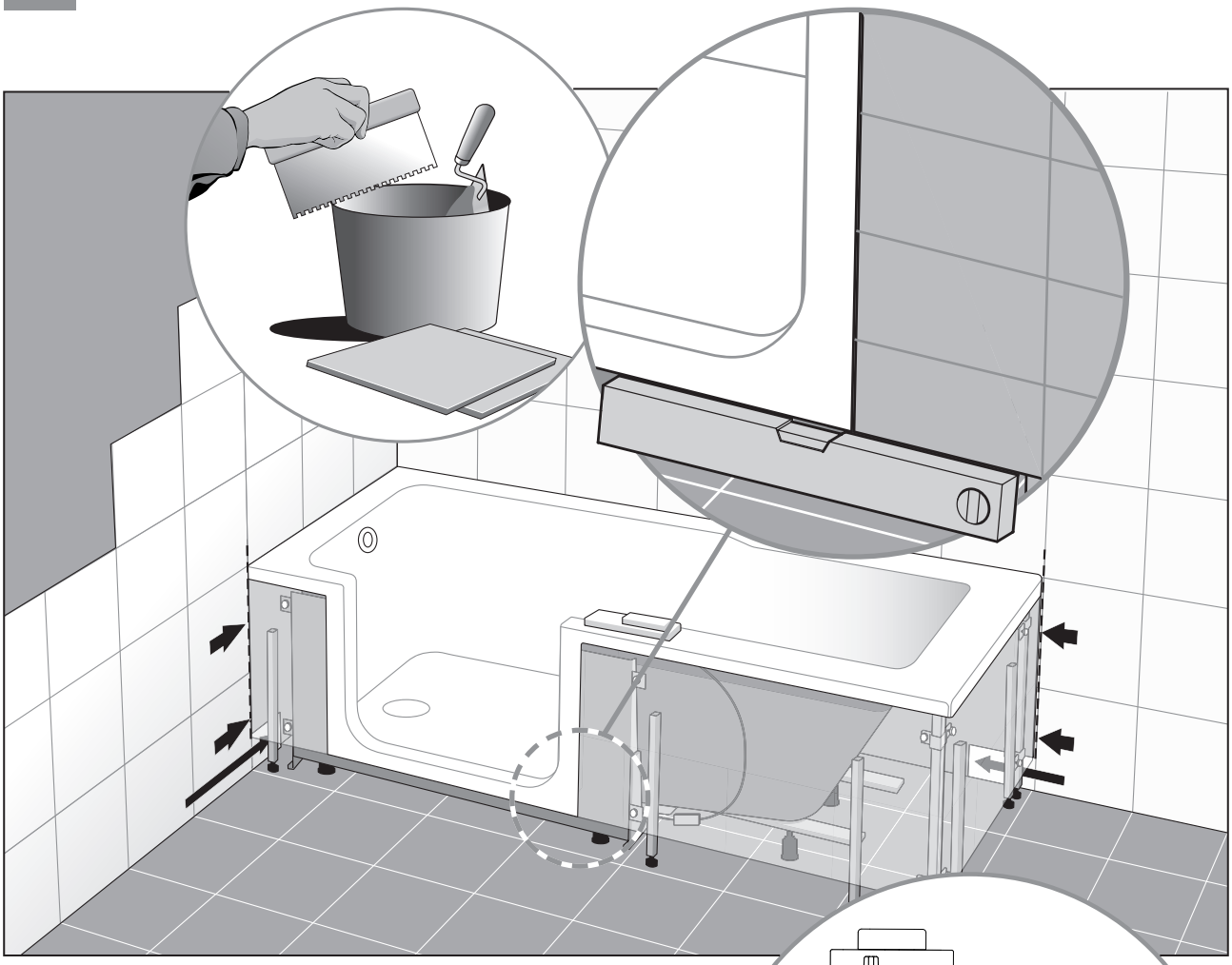

OPTION A&B

Tile in bathtub, making sure that the tile thickness is no greater than 0.50" (13mm), otherwise the adjustment of the shower door will be exceeded.

Posez ensuite vos tuiles. Incluant la colle, vos tuiles ne devraient pas dépasser plus de 0.50" (13mm). Si cette dimension n'est pas respecté, la plage de réglage de l'écran de douche sera dépassé.

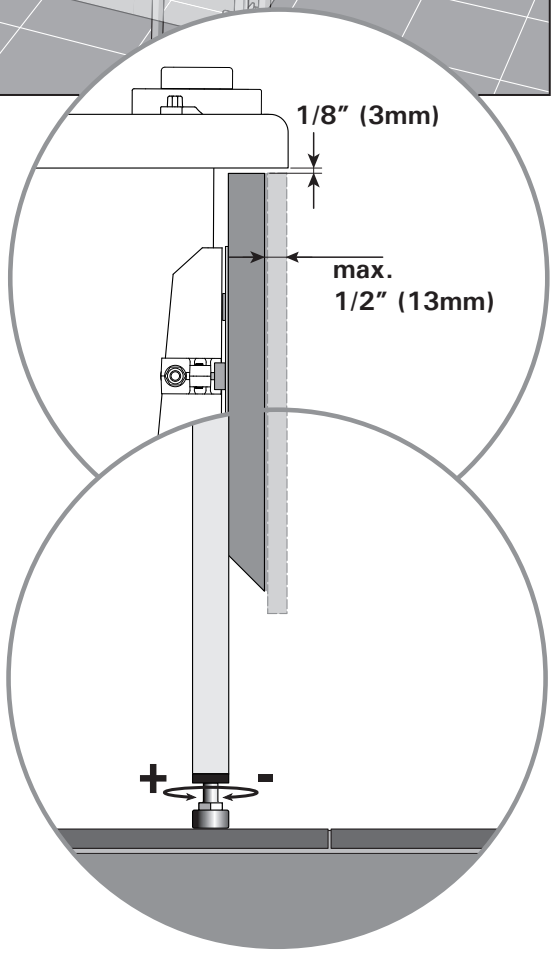

22



OPTION A&B

Seal gaps between the tub and tiles with 100% silicone as shown. Allow the silicone to dry for 24 hours before proceeding with the door installation.

Étanchez les joints entre la baignoire et les tuiles avec du silicone 100% tel qu'illustré. Laisser sécher le silicone pendant 24 heures avant de commencer le montage de la porte de douche.

We recommend installing the kick plates (see pages 32-37) after the shower door has been fully installed and tested for leaks and functionality.

Nous conseillons de poser les bandeaux de la baignoire (voir page 32 à 37) seulement après la finition du montage de la porte de douche afin de permettre qu'un test de fonctionnement adéquat soit fait.

SHOWER DOOR INSTALLATION

INTSTALLATION DE PORTE DE DOUCHE

Assembly instructions for left installation. For right installation, follow steps in mirror image.

C'est prévue pour une installation à gauche. En cas d'une installation à driote, inverser pour partie fixe en gauche.

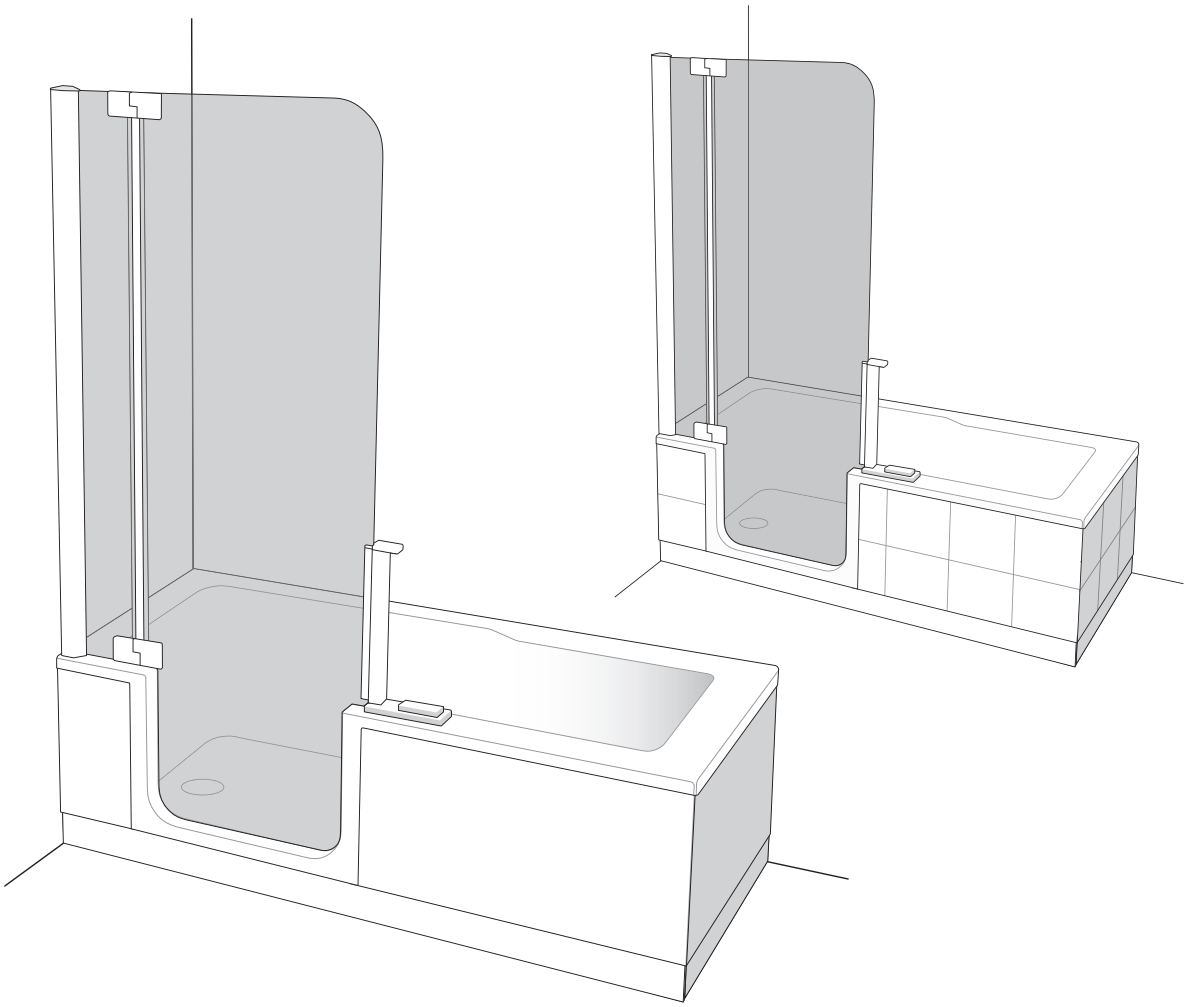

Tools
Outils

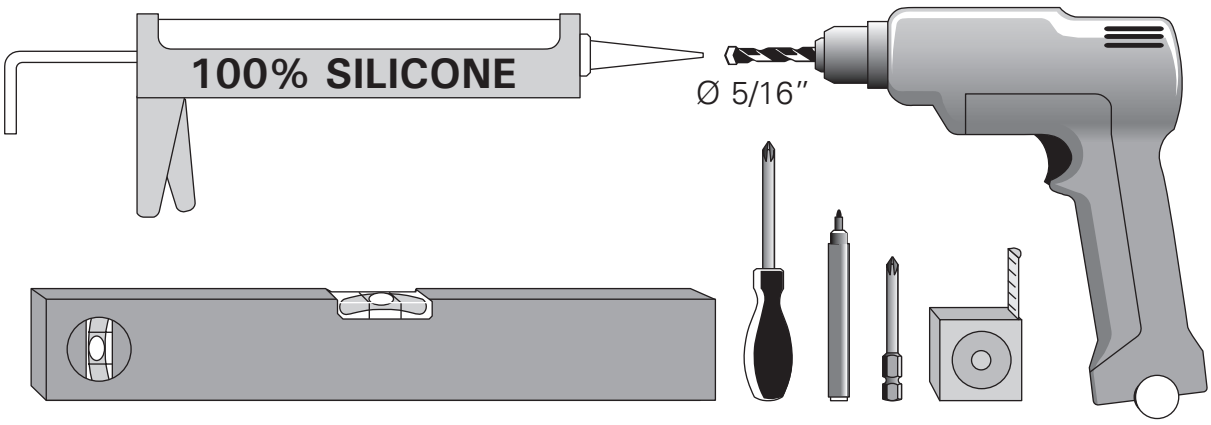

Assembly kit
Set de montage



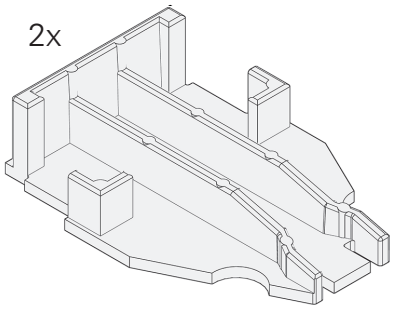

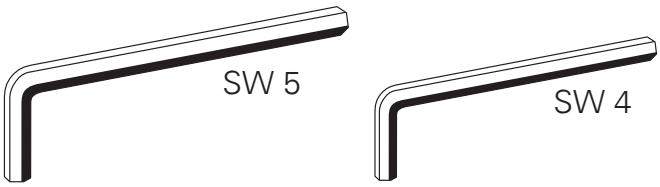

1

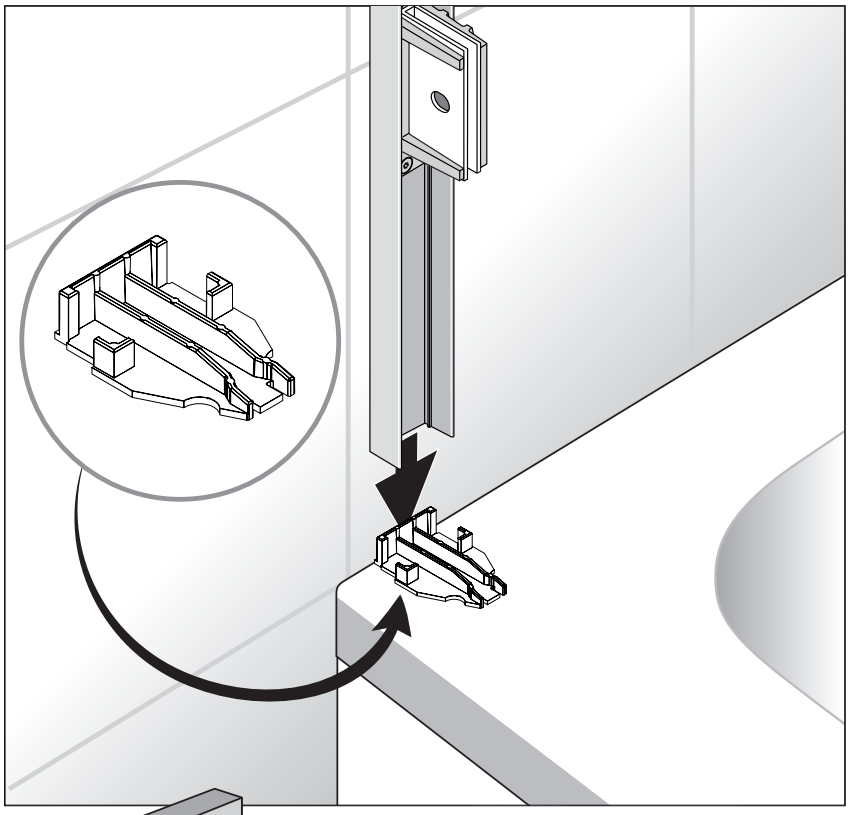

Insert wall bracket onto cap.

Poser le profilé mural sur le cache.

2

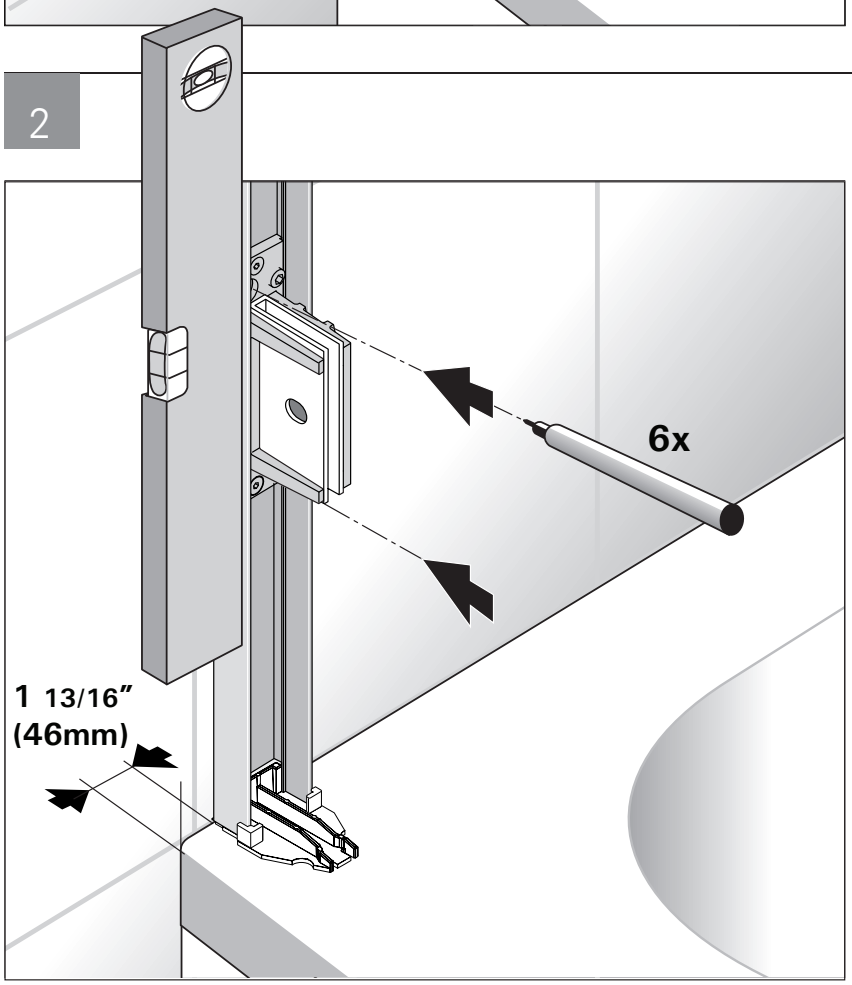

Adjust and level wall bracket so that it sits **exacltly 1 13/16" (46mm)** from the edge of the tub.

Mark all six holes.

Régler le niveau vertical du profilé mural à **exactement 1 13/16" (46mm)** du bord de la baignoire.

Marquer en tout six perçages.

3



Using the apropriate bit, drill holes into the wall and insert the wall anchors.

En utilisant la mèche approprié, percez les trous au mur et insérez-y les ancrages.

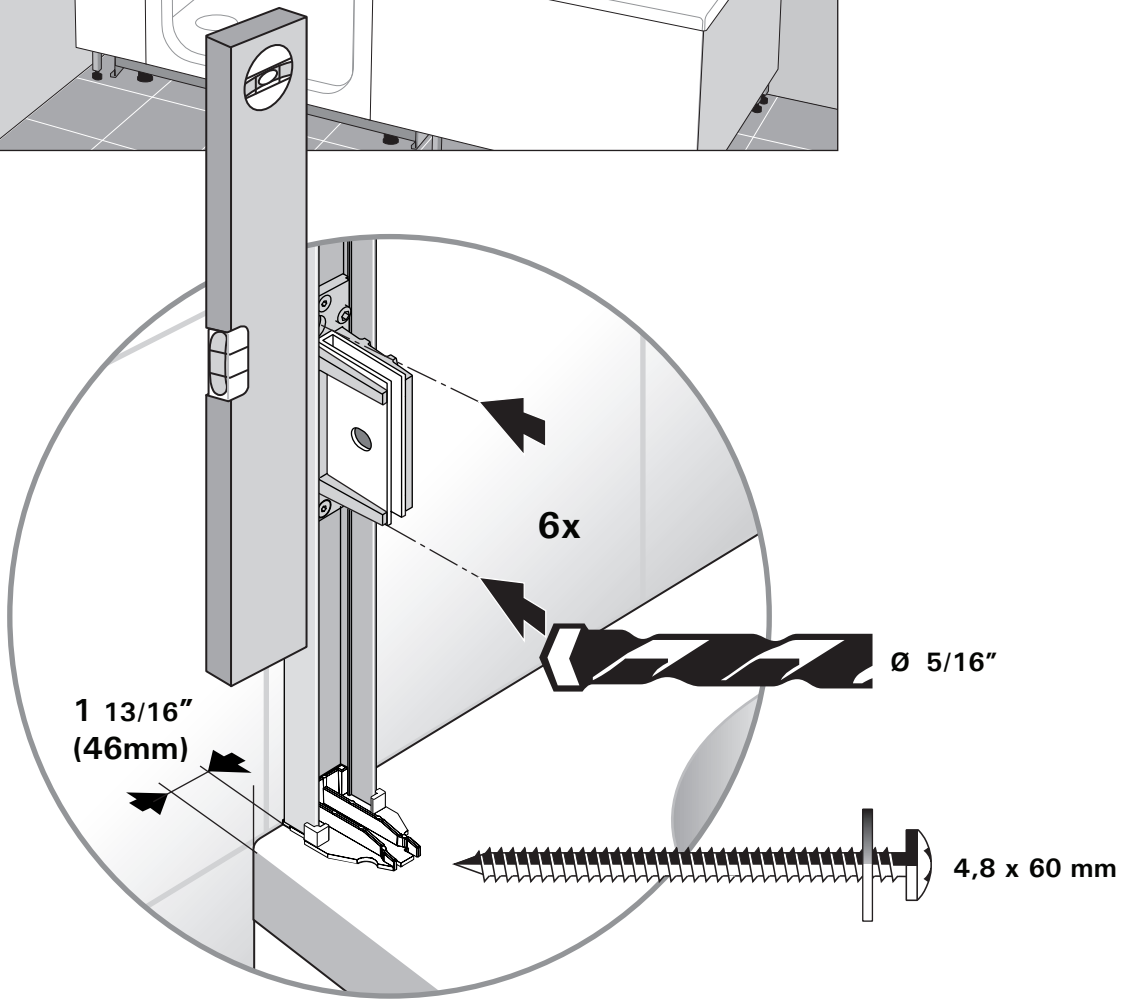

4

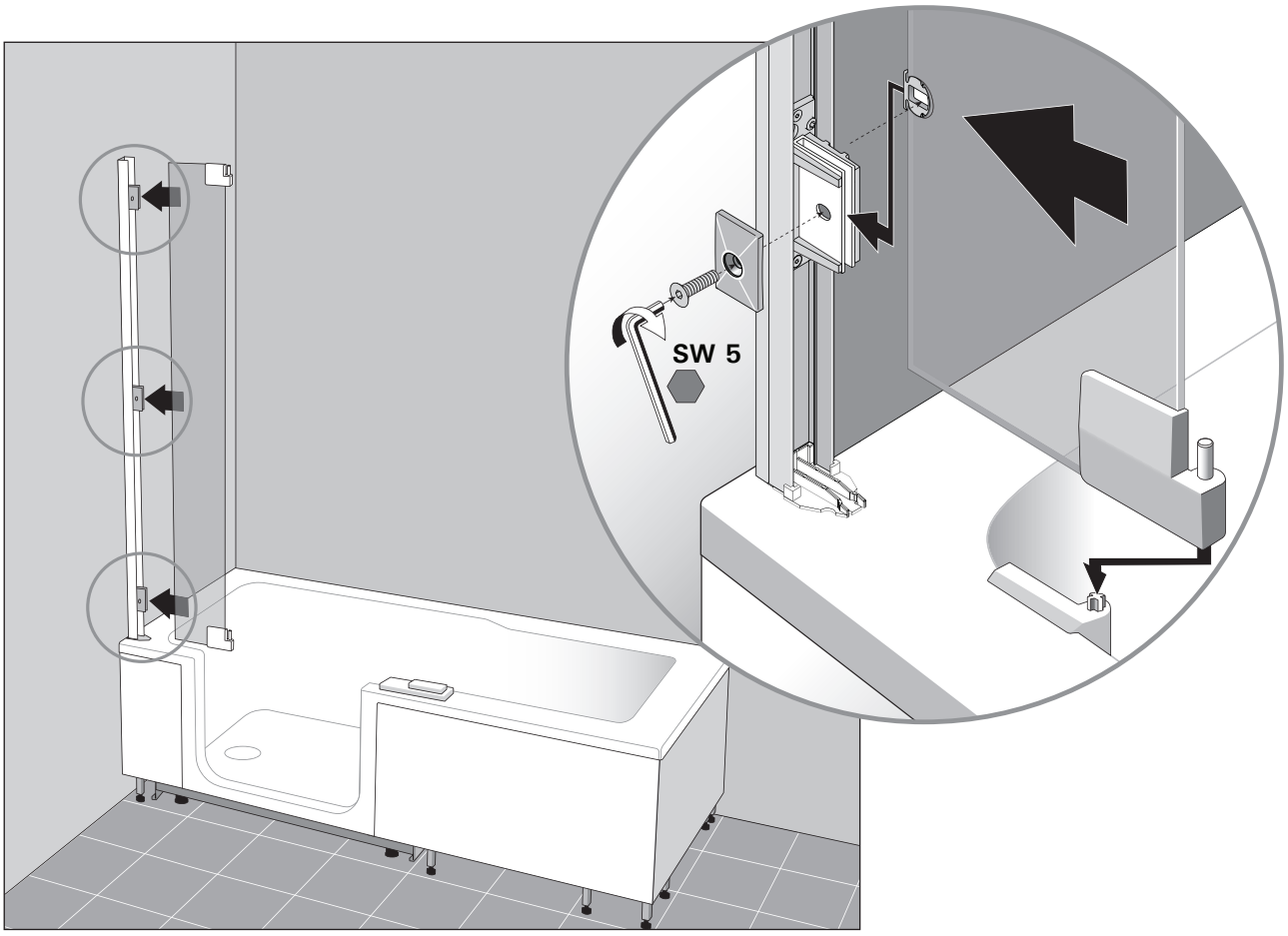

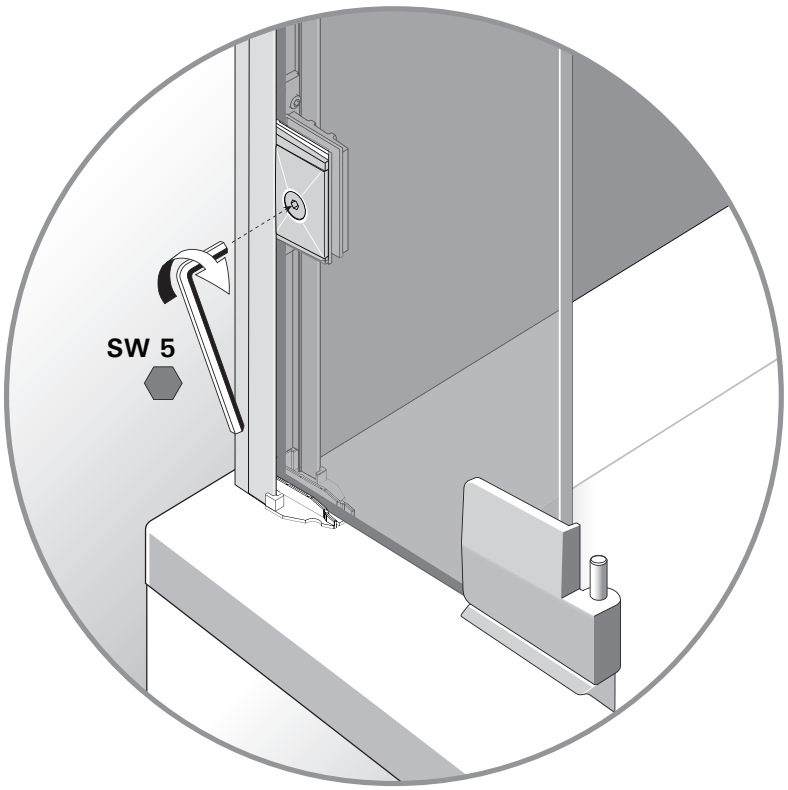

Mount fixed panel as shown. Secure, but do not tighten at this point.

Insert le panneaux fixe. Sécuriser seulement, ne pas fixer complètement.

5

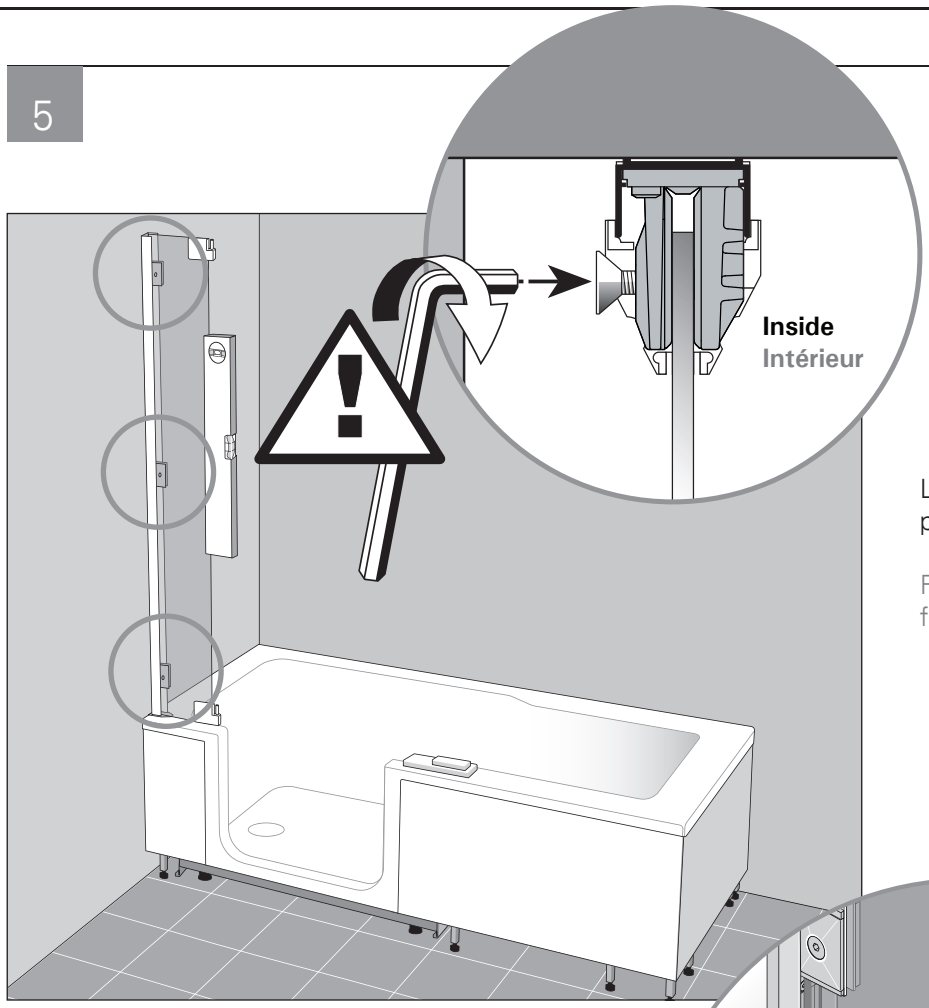

Level the fixed panel and tighten into place.

Régler le niveau vertical de panneaux fixe et bien serrer la vis.

6

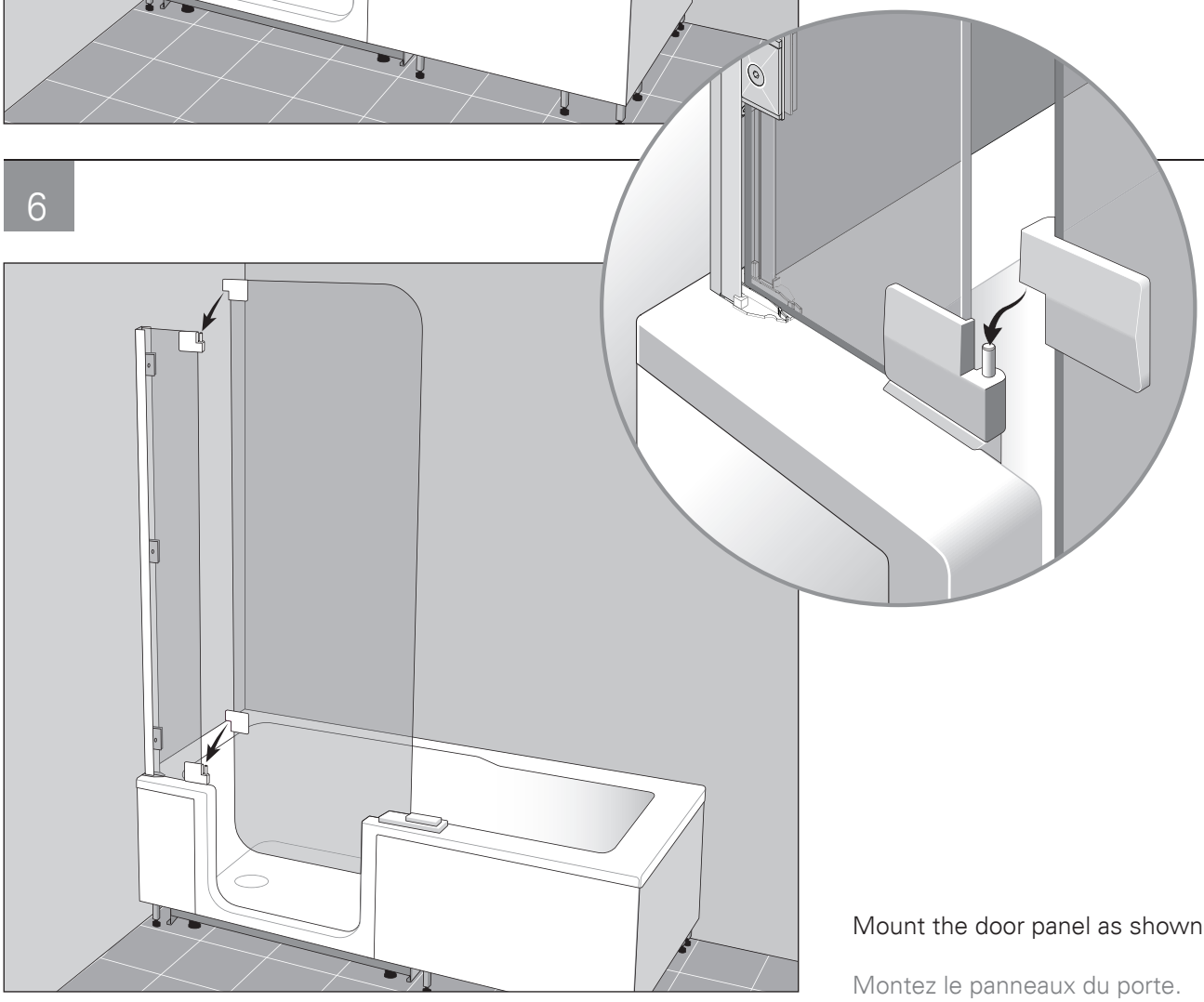

Mount the door panel as shown.

Montez le panneaux du porte.

7

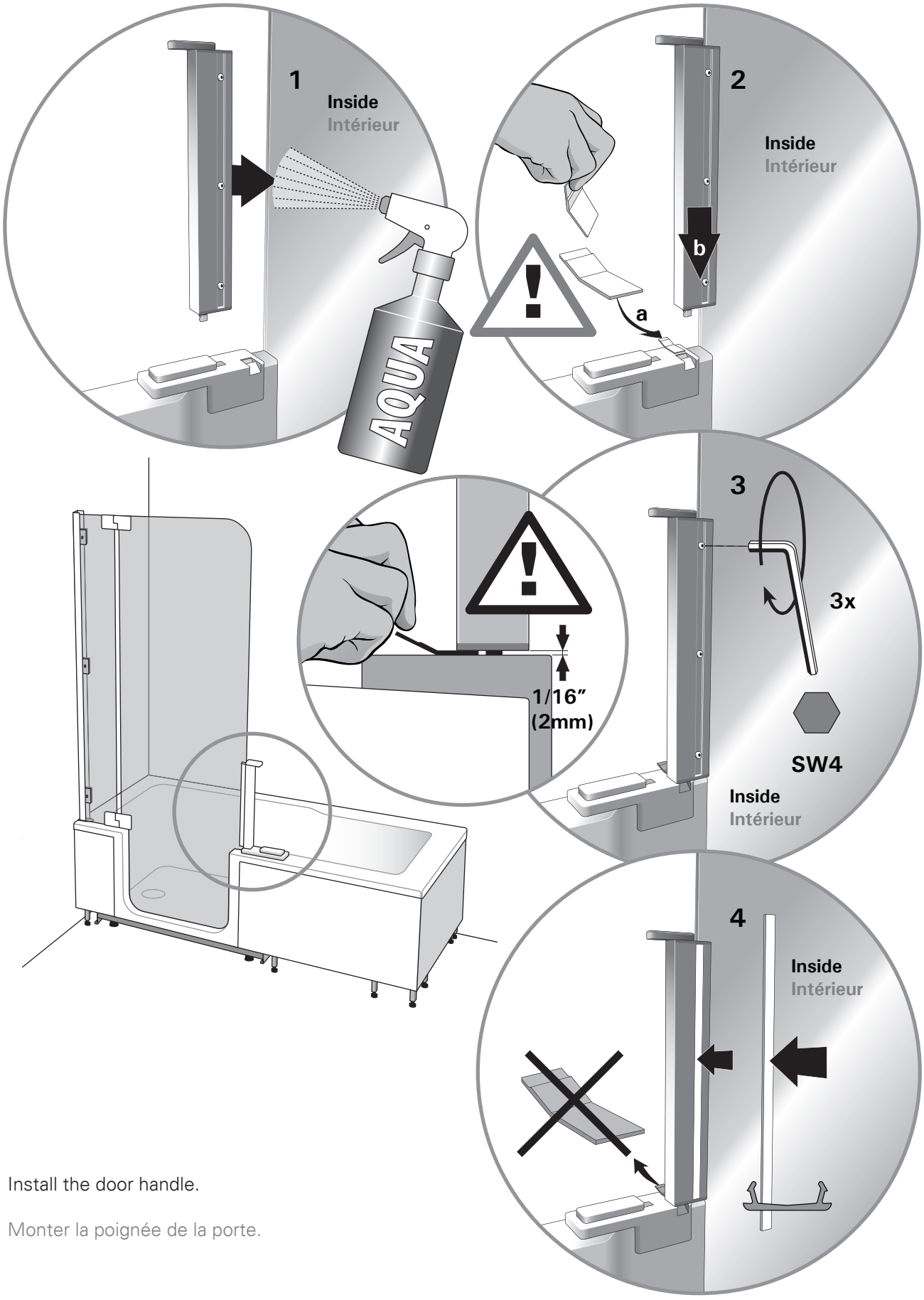

Install the door handle.

Monter la poignée de la porte.

8

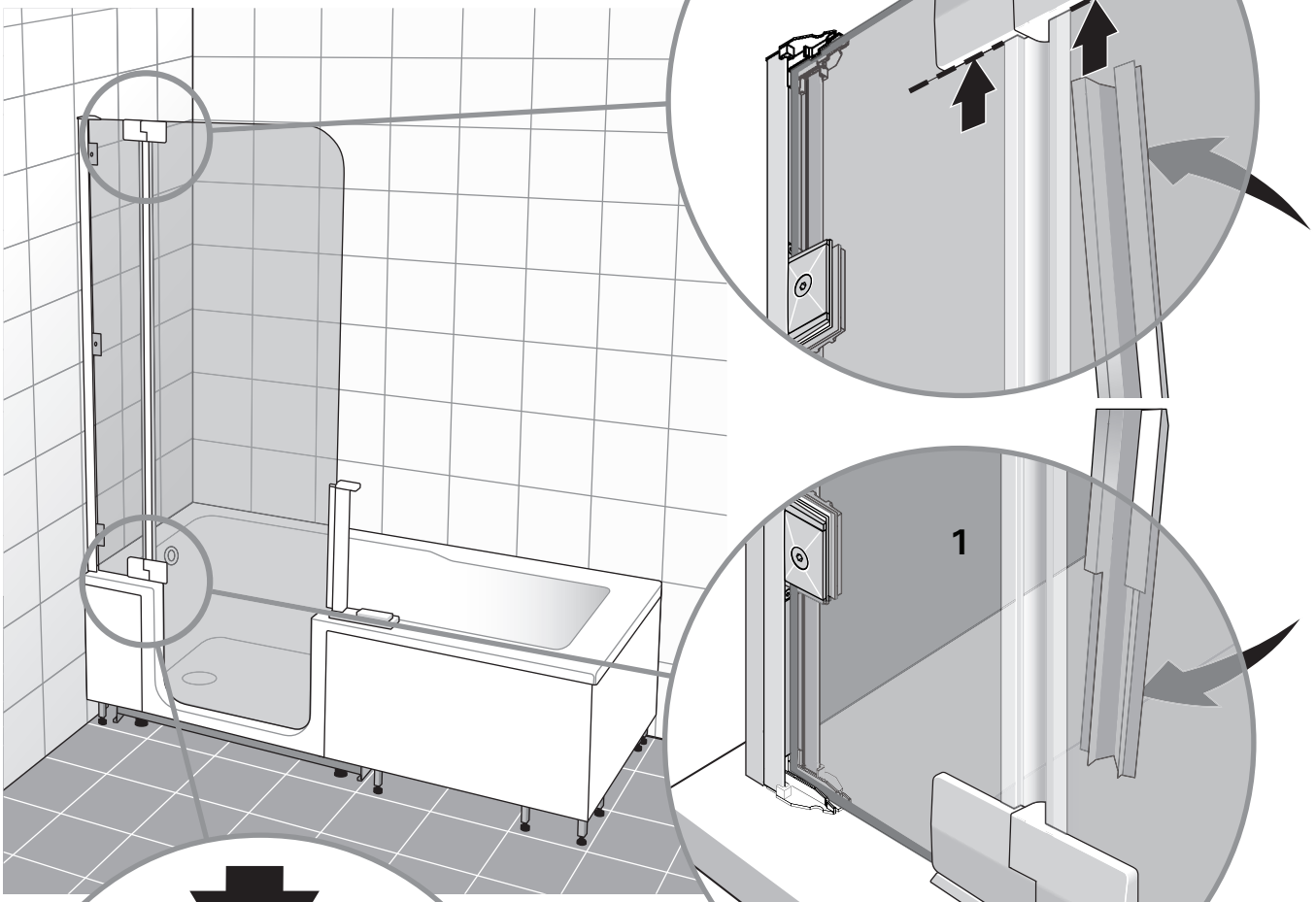

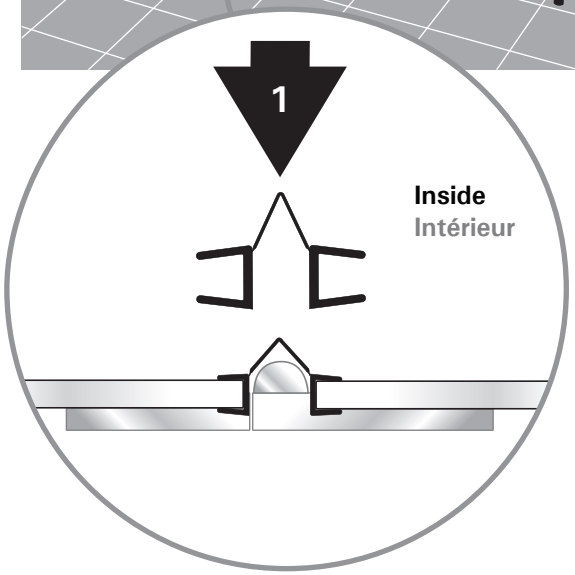

Detail 1

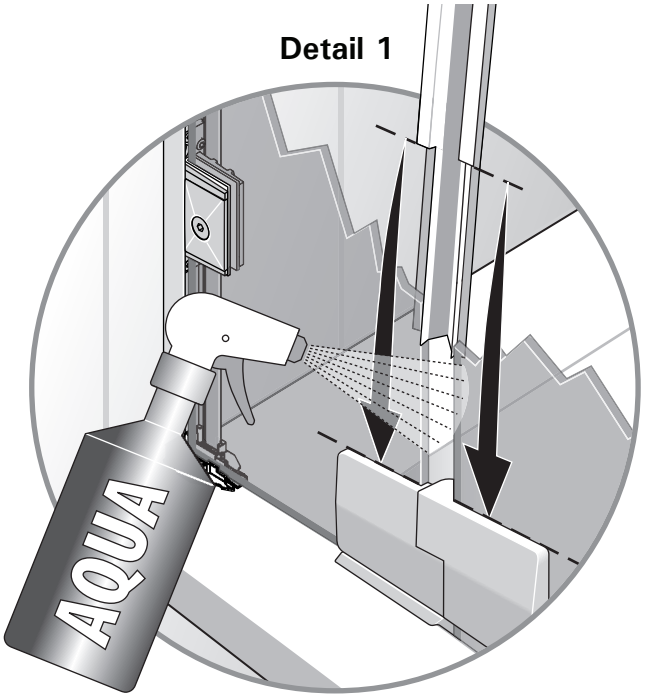

Insert door seal as shown.

Poser le profilé d'étanchéité tel qu'illustré.

9

Test unit for all functionality; door closure, water-tightness, and waste and overflow set.

Contrôlez toutes les fonctions. Verrouillage de la porte, étanchéité de la porte et la fermeture du siphon.

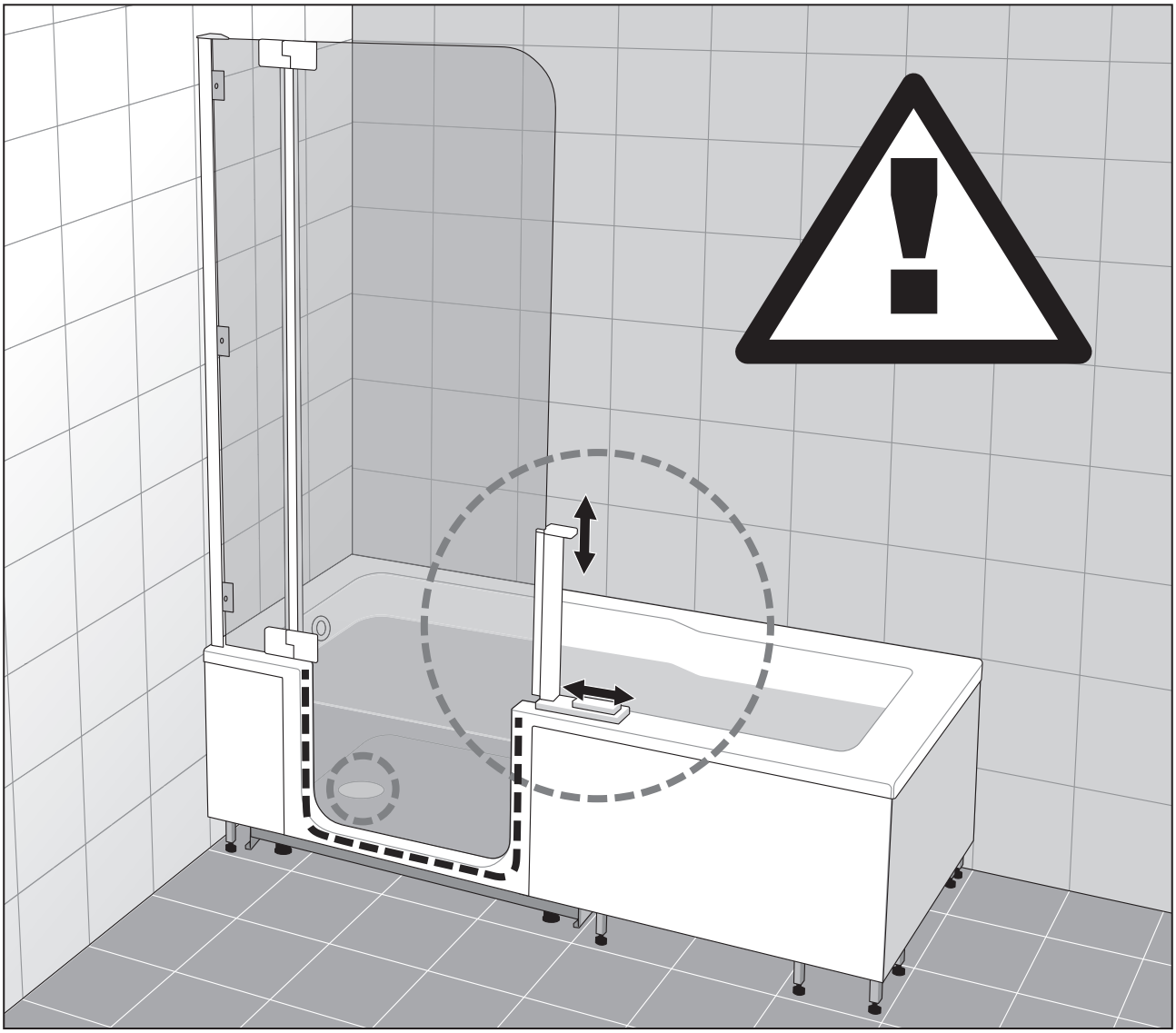

10

Seal the wall bracket from the inside using 100% silicone. Be sure to **remove all excess silicone**, as it will interfere with and stick to the wall bracket moulding.

Install the wall bracket moulding as shown.

Etanchéiser le profilé mural à l'intérieur avec 100% silicone. **Retirer tous silicone superflu** pour éviter de coller le profilé mural au profilé de cache.

Poser le profilé de cache sur la face intérieure.

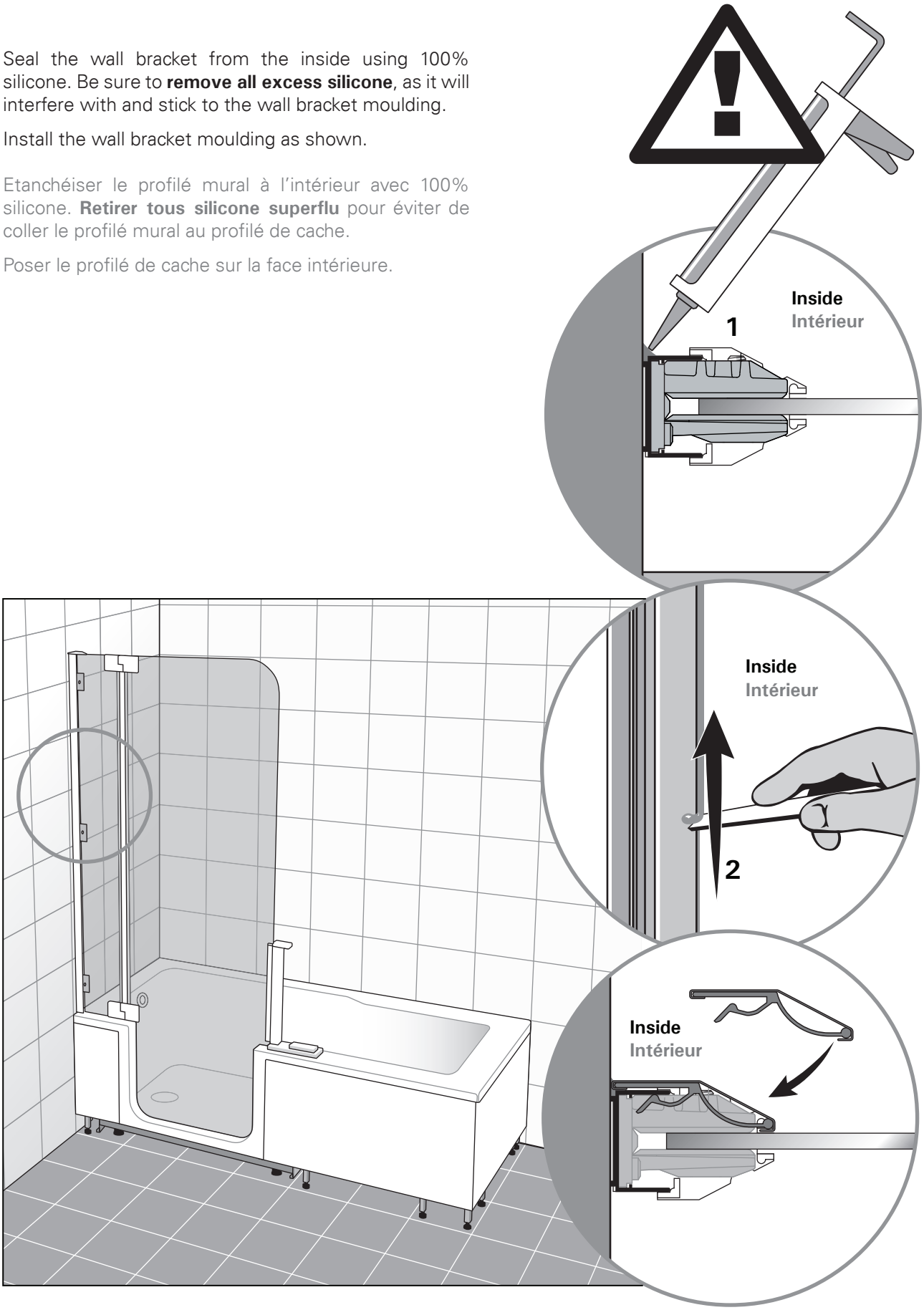

11

Seal door with 100% silicone from the outside.

Etancher au 100% silicone à l'extérieur.

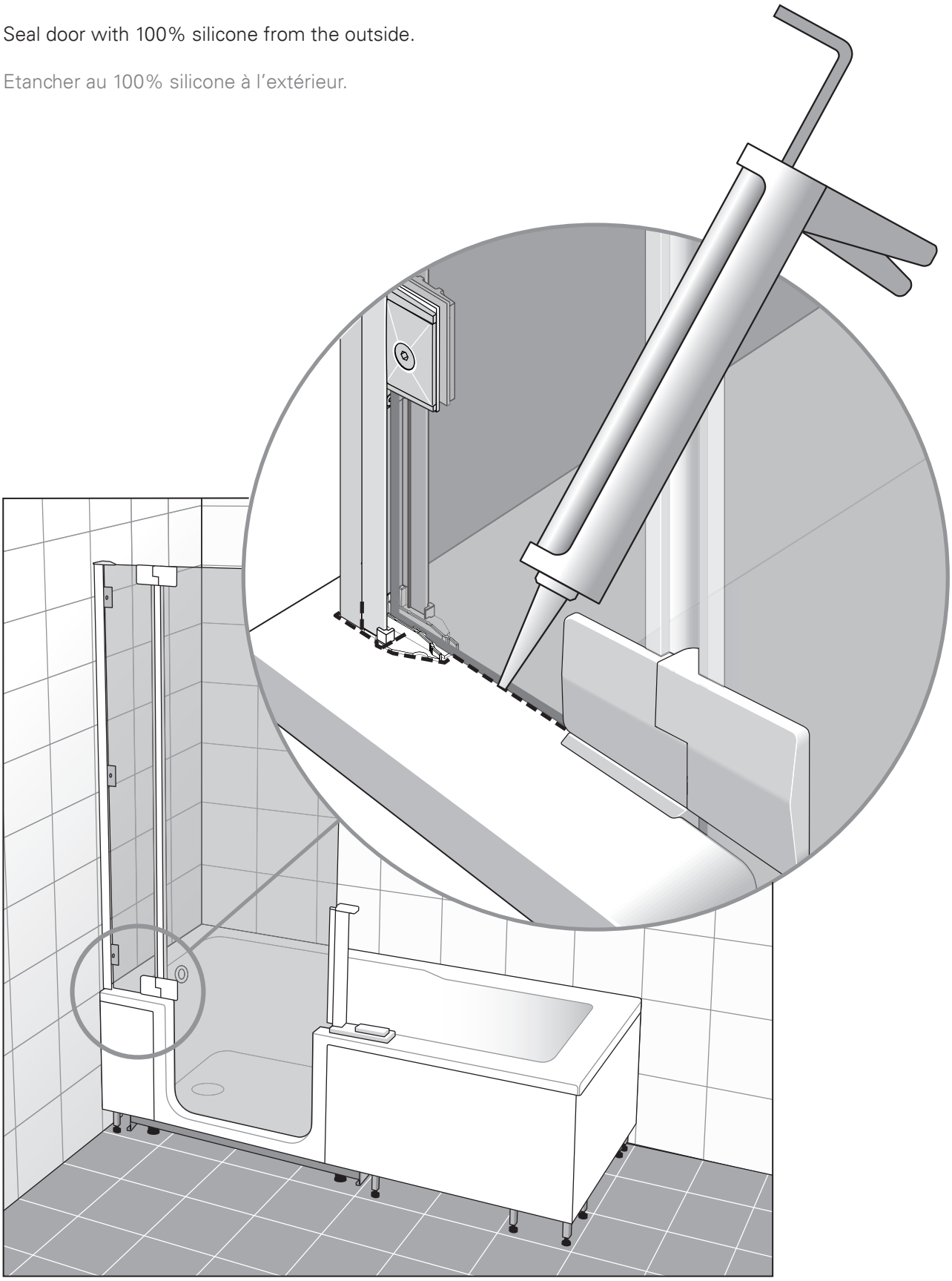

12

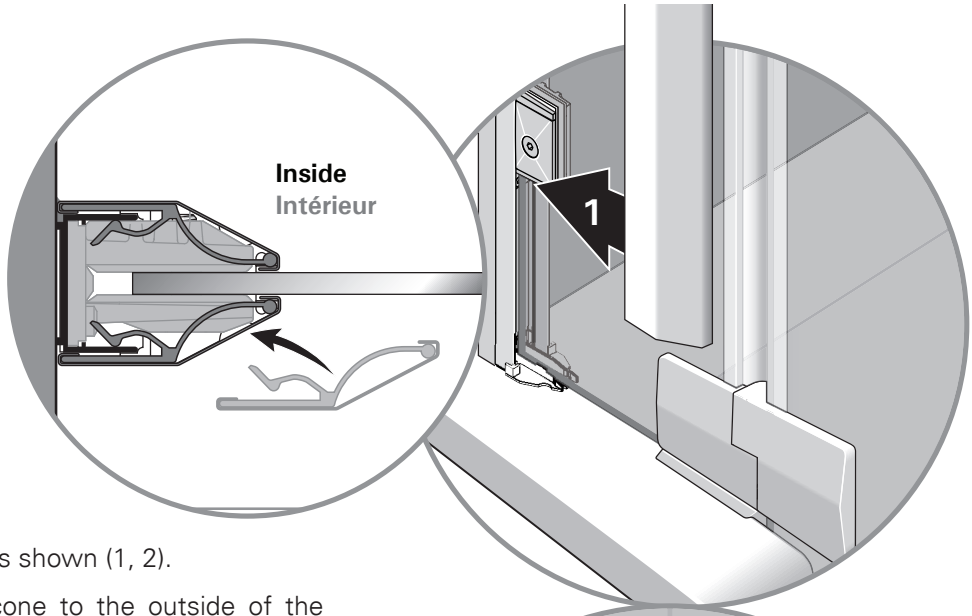

Install the cover moulding as shown (1, 2).

Apply a seal of 100% silicone to the outside of the moulding as shown (3).

Clipser le profilé déflecteur tel qu'illustré (1, 2).

Etancher le profilé déflecteur en partie basse avec 100% silicone (3).

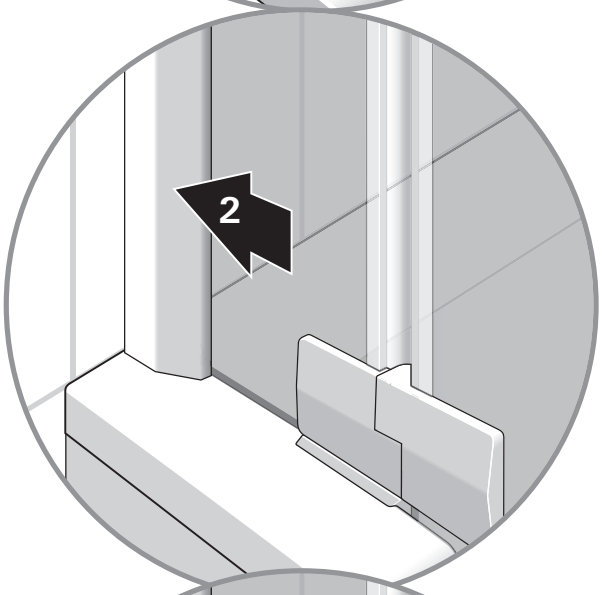

1

Install kick plates.

Posez les bandeaux.

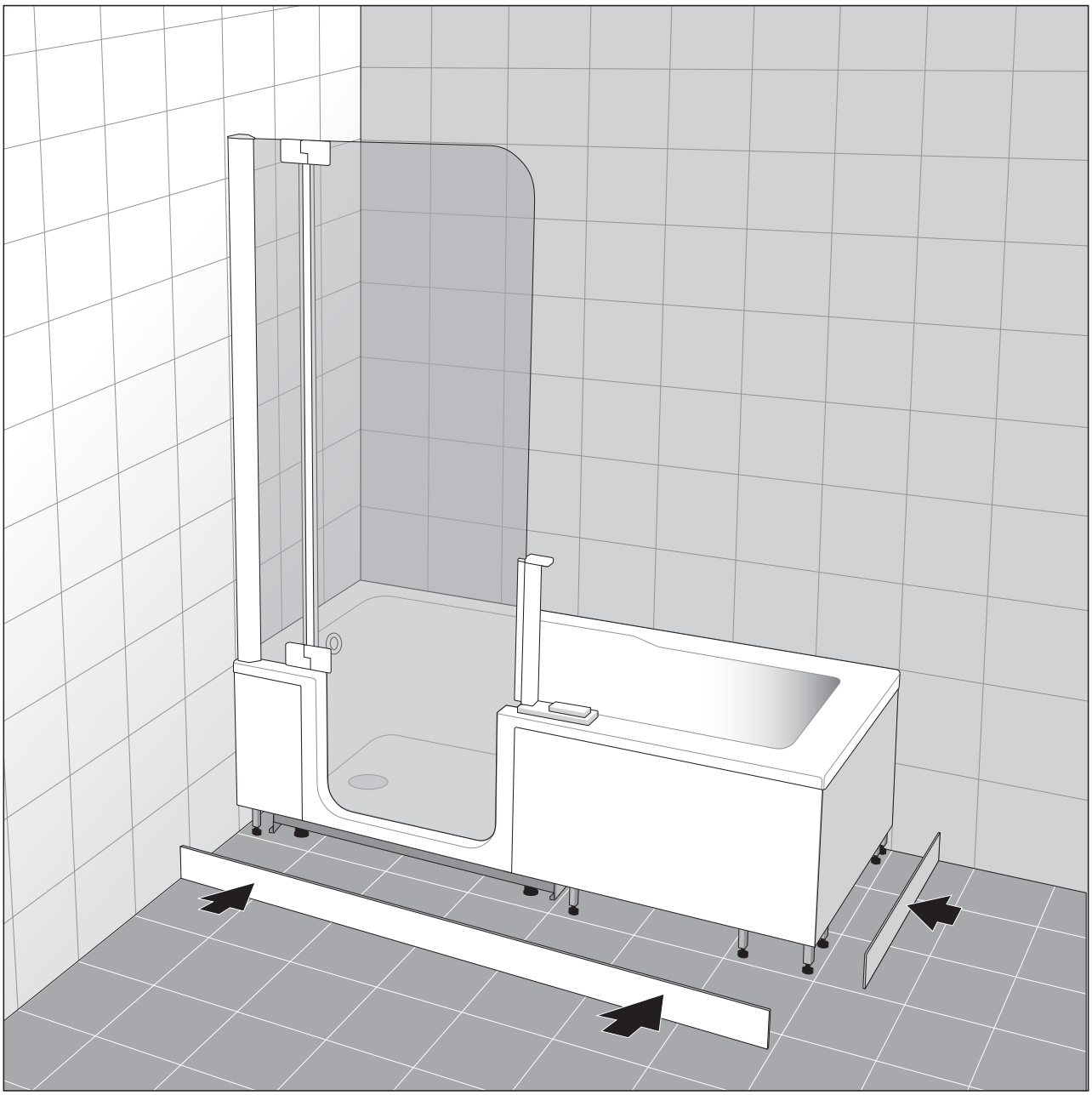

2

Determine the length of the kick plates, mark, and cut to length.

Panel A = x + 3/16" (5mm)
Panel B = y - 1/8" (3mm)

Marquer la longeur des bandeaux et couper sure mesure.

Panel A = x + 3/16" (5mm)
Panel B = y - 1/8" (3mm)

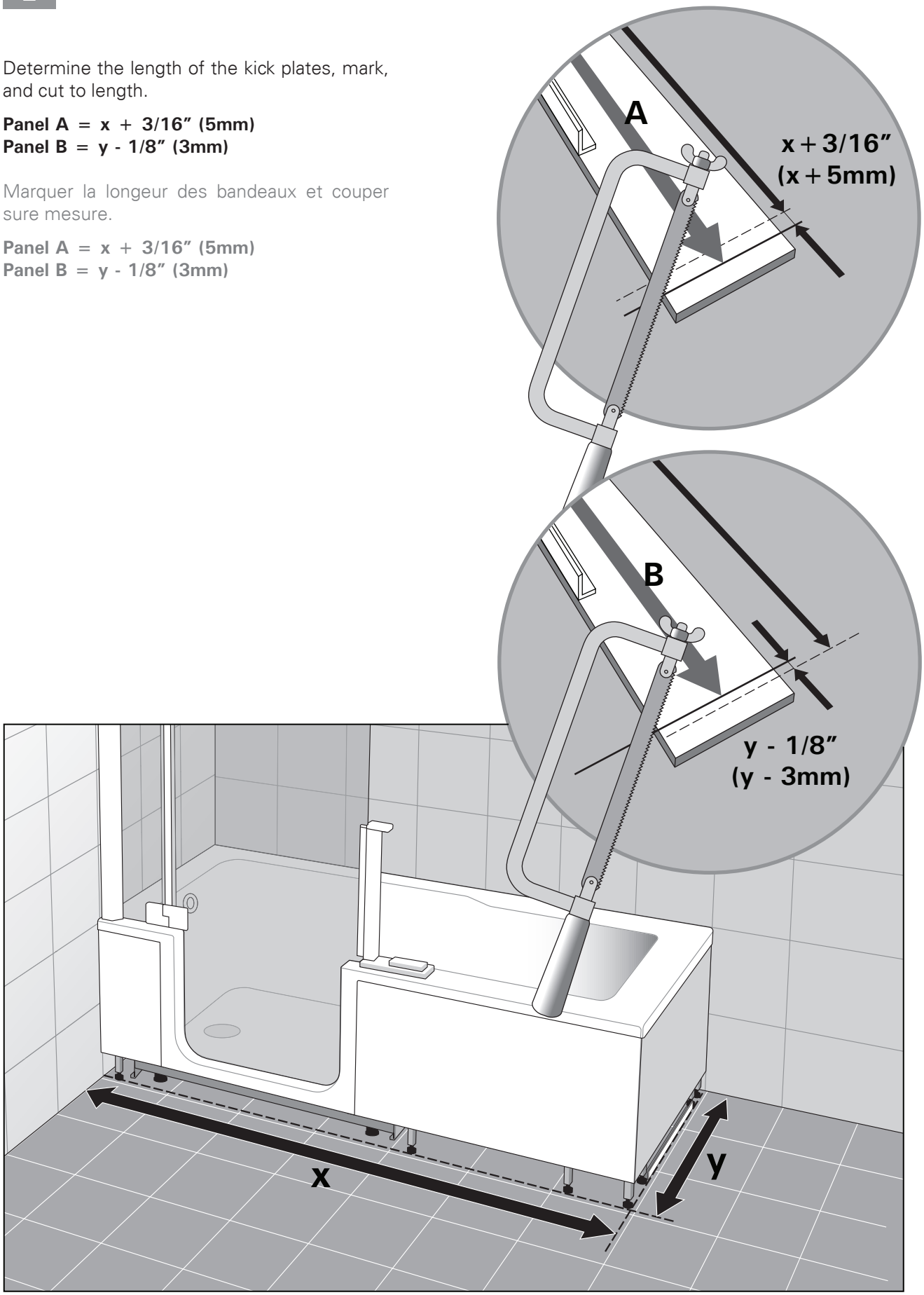

5

Mount kick plates. Peal the backing off of the tape (1), insert the panels as shown (2), and apply a bead of silicone along the bottom of the kick plates (3).

Installez les bandeaux, enlevez le papier des pattes (1), et inssérez vos bandeaux comme illustré (2). Appliquez du silicone au bas des bandeaux (3).

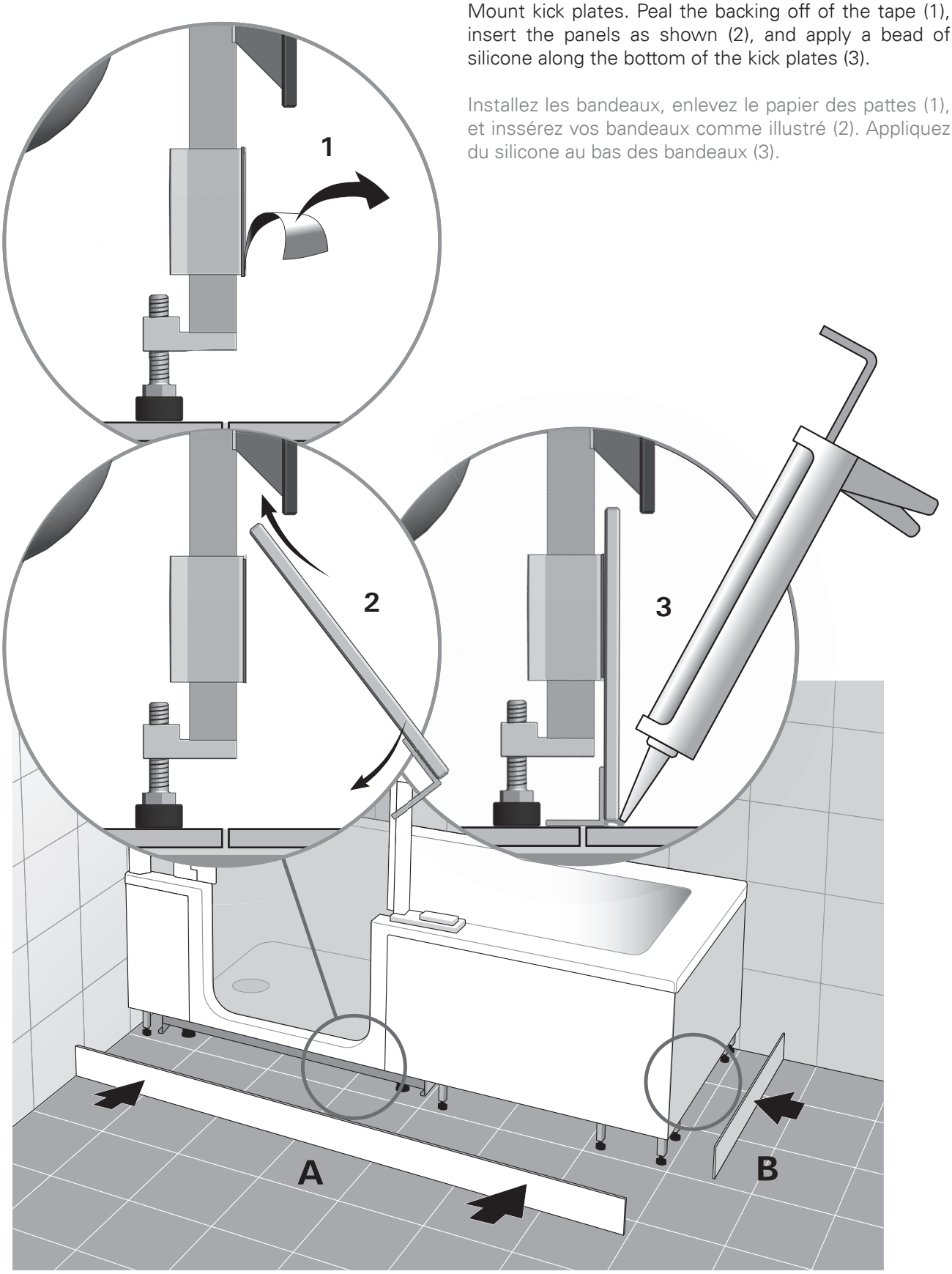

6

If installing in a corner, mount the corner cap using 100% silicone.

Seal gaps using 100% silicone.

Si l'installation est en coin, posez le cache coin sur les bandeaux avec du silicone 100%.

Étanchez les joints avec du silicone 100%.

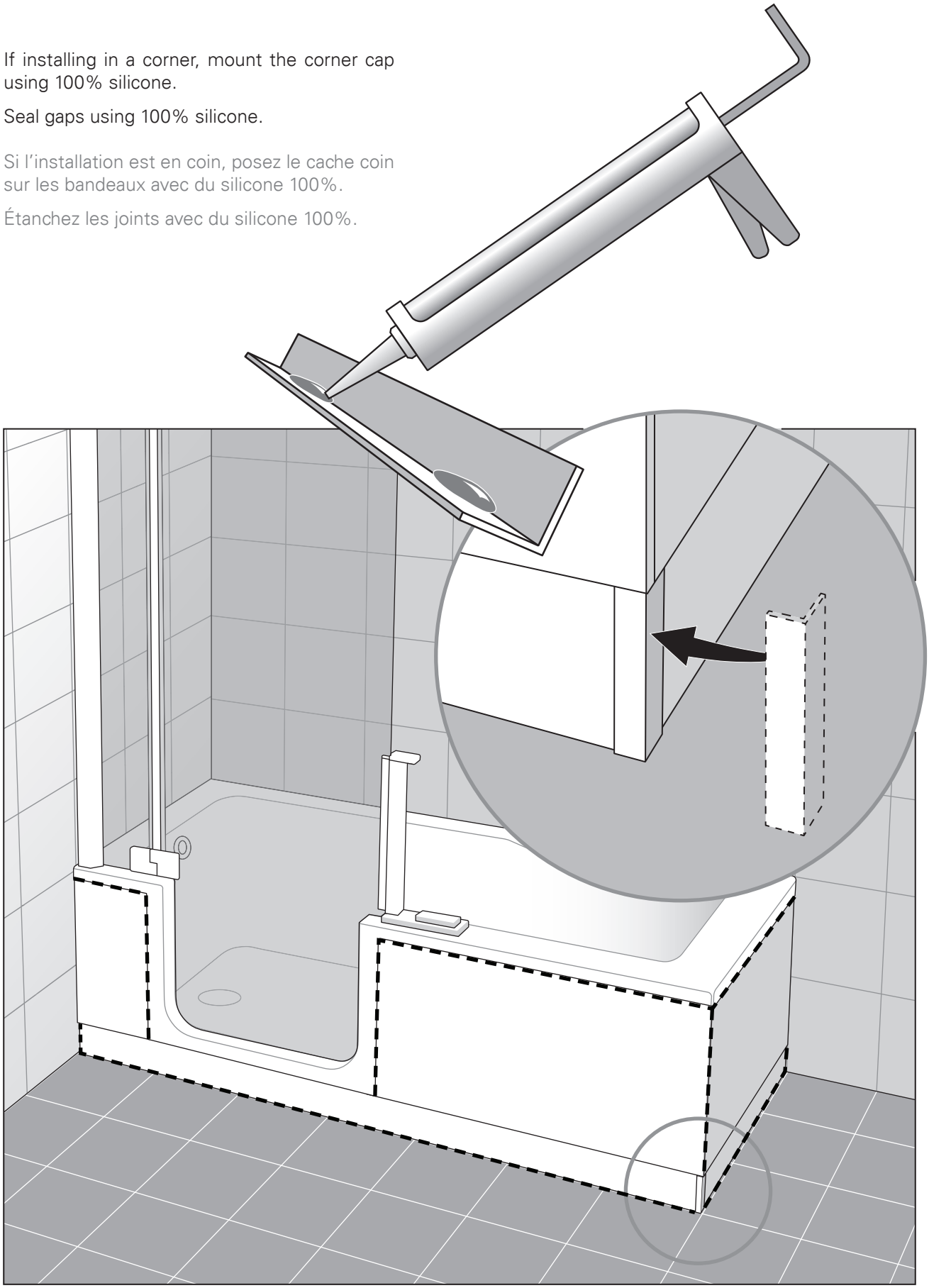

ANNEX 1: WASTE AND OVERFLOW INSTALLATION
ANNEXE 1: INTSTALLATION DU DRAIN ET TROP-PLEIN

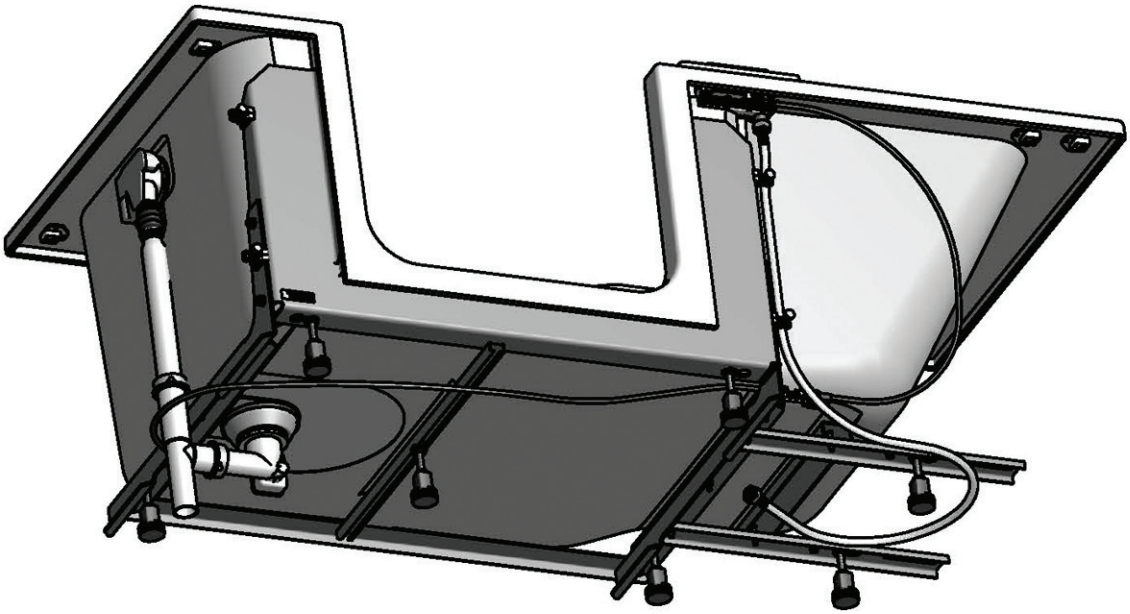

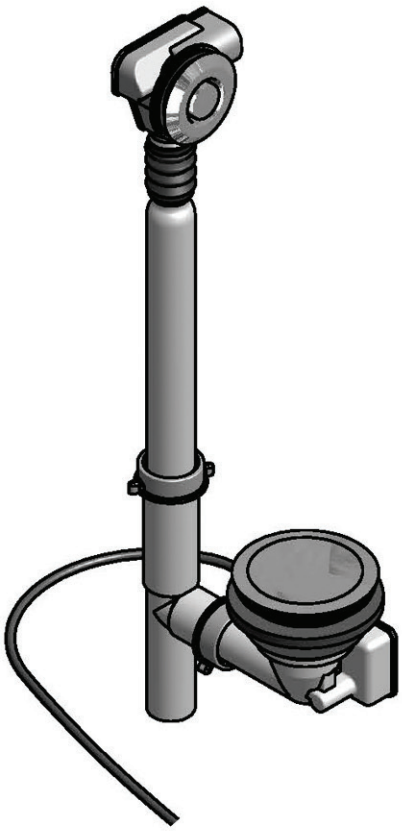

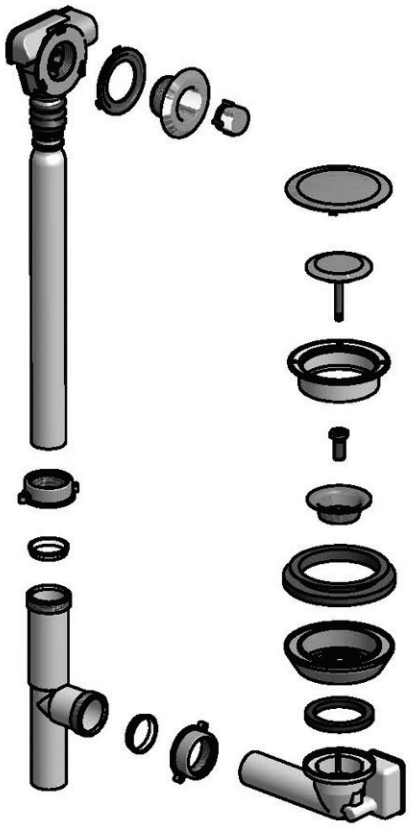

ANNEX 1: WASTE AND OVERFLOW INSTALLATION
ANNEXE 1: INTSTALLATION DU DRAIN ET TROP-PLEIN

1



2



3

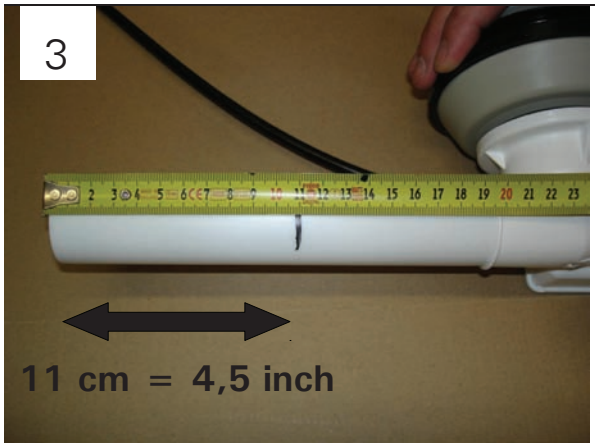

4



5

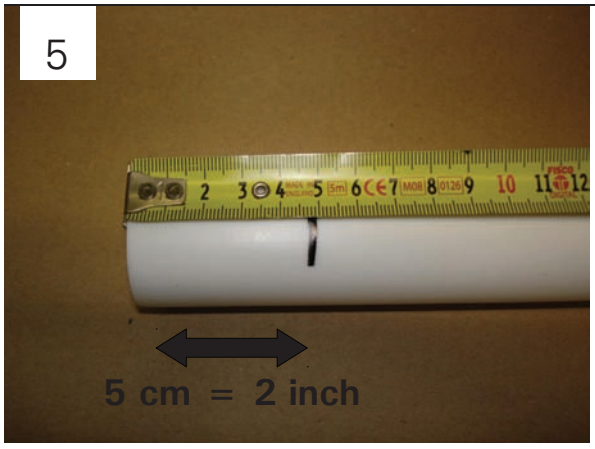

6



ANNEX 1: WASTE AND OVERFLOW INSTALLATION
ANNEXE 1: INTSTALLATION DU DRAIN ET TROP-PLEIN

7



8



9

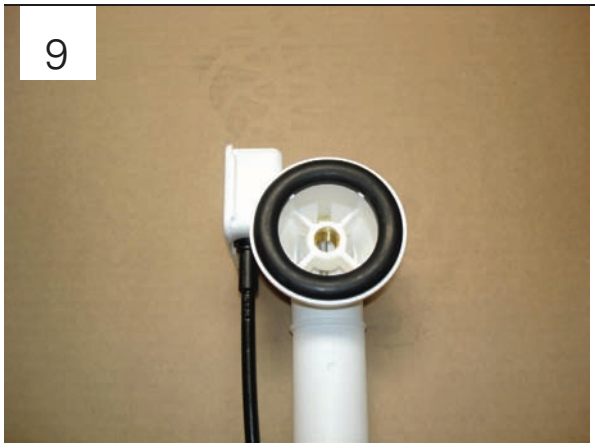

10



11



12



ANNEX 1: WASTE AND OVERFLOW INSTALLATION
ANNEXE 1: INTSTALLATION DU DRAIN ET TROP-PLEIN

13

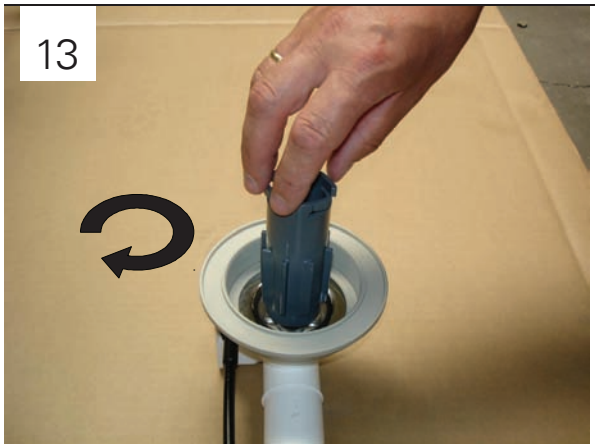

14



15



16



17

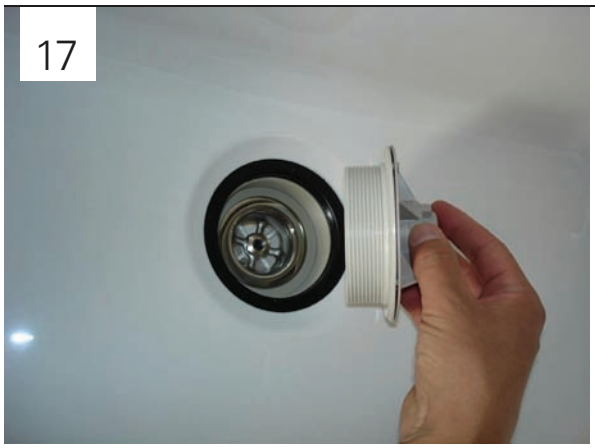

18

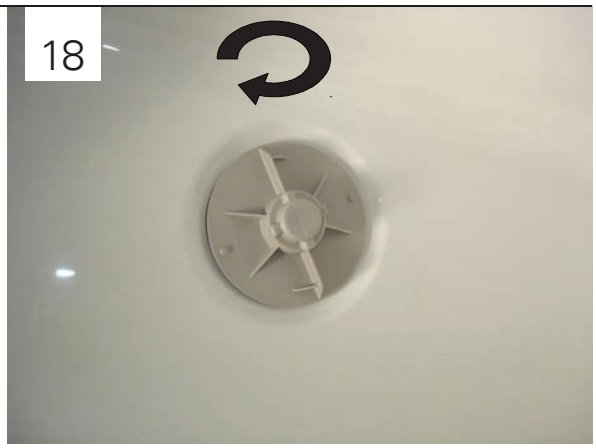

ANNEX 1: WASTE AND OVERFLOW INSTALLATION
ANNEXE 1: INTSTALLATION DU DRAIN ET TROP-PLEIN

19

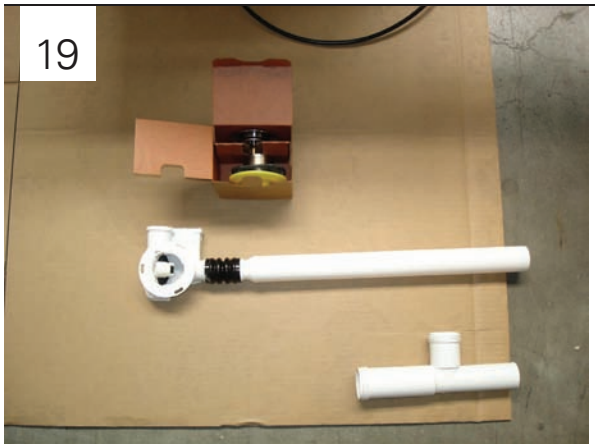

20



21



22



23



24



ANNEX 1: WASTE AND OVERFLOW INSTALLATION
ANNEXE 1: INTSTALLATION DU DRAIN ET TROP-PLEIN

25



26



27

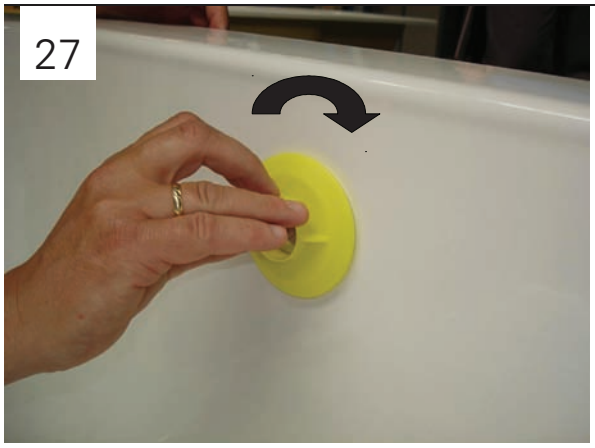

28



29



30

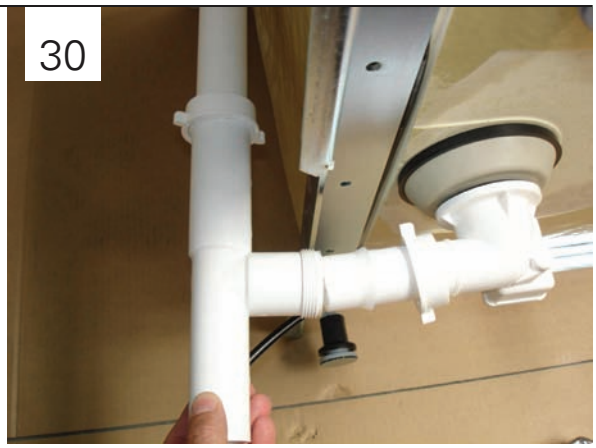

ANNEX 1: WASTE AND OVERFLOW INSTALLATION
ANNEXE 1: INTSTALLATION DU DRAIN ET TROP-PLEIN



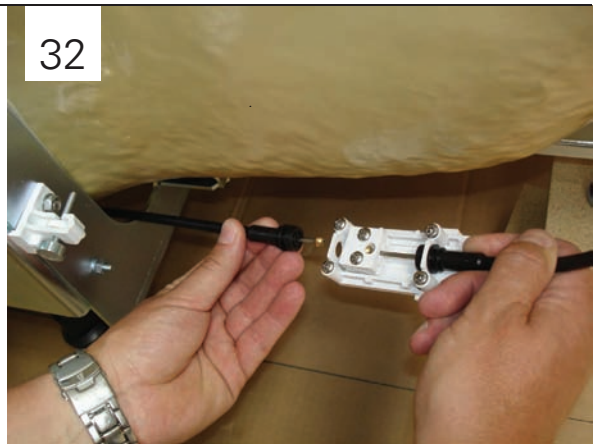

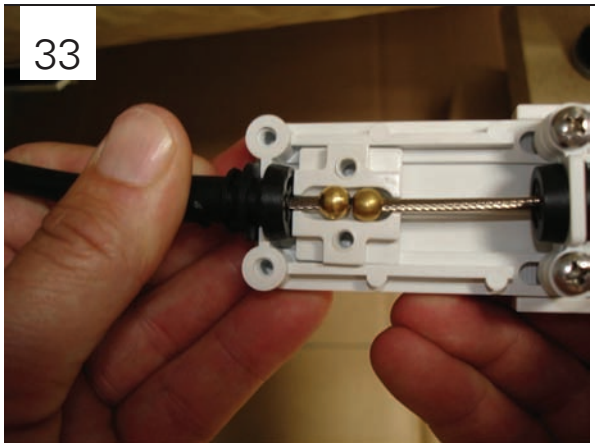

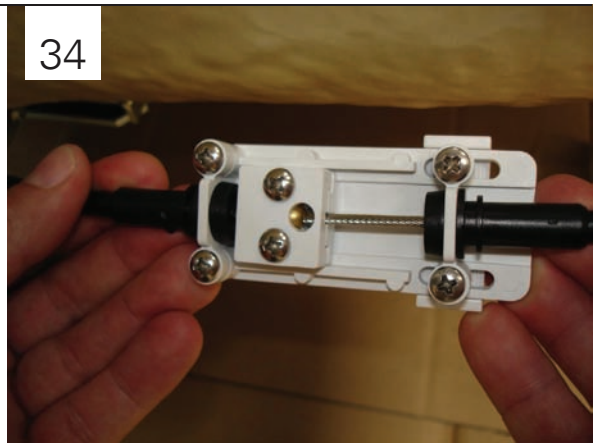



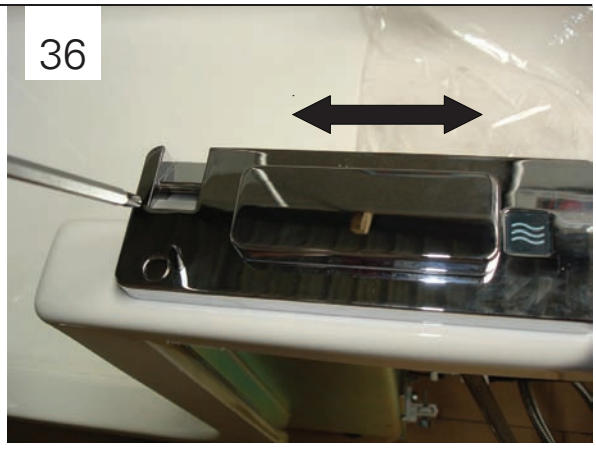

ANNEX 1: WASTE AND OVERFLOW INSTALLATION
ANNEXE 1: INTSTALLATION DU DRAIN ET TROP-PLEIN

37



38

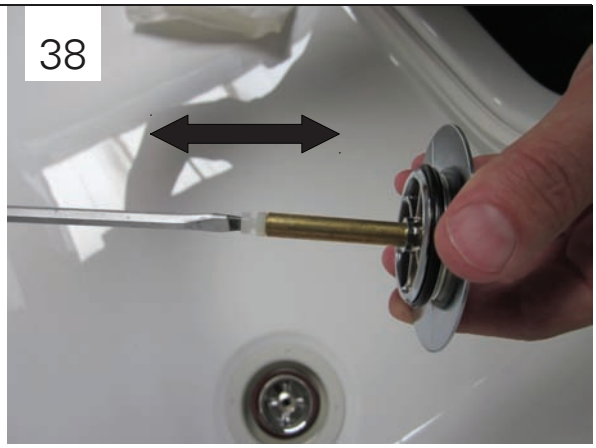

39



NOTES

NOTES

CAML-TOMLIN

145 Northfield Drive West
Waterloo, ON
Canada N2L 5J3

t: 866.884.5290
f: 519.746.3114

www.camltomlin.com

TWIN LINE 2

CAML TOMLIN