CAMLTOMLIN

CAMLTOMLIN

Authorized Dealer / Détaillant autorisé



QUARTZ COLLECTION | COLLECTION QUARTZ

145 Northfield Drive W,
Waterloo, Ontario,
Canada, N2L 5J3

camltomlin.com

Follow us / Suivez-nous sur



DADO QUARTZ PRODUCTS

CAML-TOMLIN offers the finest examples of engineered stone bathware available in the world today. Quality and design meet here to provide you with an outstanding product that is sure to be the focal point of your bathroom.

Our engineered stone material which features is a combination of crushed quartz and pigment reinforced with a UV stable resin. Up to 35% of our formula is derived from recycled materials. DADOquartz is also more durable and flexible than natural stone, and has a non-porous matte satin finish that is silky smooth. Our quartz collection is also resistant to moisture and scratches and is easy to clean and maintain.

NOTRE GAMME DE PRODUITS DADO QUARTZ

CAML-TOMLIN est fière d'offrir les plus beaux éléments de salles de bain en Quartz au monde. Qualité et design se rencontrent ici pour présenter un produit spectaculaire qui saura sans contredit être le point de mire de votre salle de bain.

Ce matériau en pierre naturelle à l'aspect mat et soyeux se compose de résine et d'agrégats de quartz. Jusqu'à 35 % de notre formule est faite de matériaux recyclés. résistant aux rayures, à l'abrasion et aux rayons UV; facile d'entretien, il résiste également aux micro-organismes et la croissance bactérienne. il est plus solide et flexible que la pierre naturelle, et possède un taux élevé de rétention de chaleur.

WARRANTY

CAML-TOMLIN offers the following limited warranties on its products. These warranties extend only to the original owner/end-user for personal household use and start from the manufacturing date of the unit. For commercial uses and showroom displays, additional limitations apply.

CAML-TOMLIN warrants acrylic units to be free from defects in workmanship and materials under normal use and service for a period of ten (10) years from the initial date of purchase by the owner/end-user, contractor or builder from an authorized dealer.
CAML-TOMLIN warrants whirlpool motors/pumps to be free from defects in workmanship and materials under normal use and service for a period of five (5) years from the initial date of purchase by the owner/end-user, contractor or builder from an authorized dealer.

CAML-TOMLIN warrants blowers to be free from defects in workmanship and materials under normal use and service for a period of five (5) years from the initial date of purchase by the owner/end-user, contractor or builder from an authorized dealer.

CAML-TOMLIN warrants whirlpool and air systems to be free from defects in workmanship and materials under normal use and service for a period of two (2) years from the initial date of purchase by the owner/end-user, contractor or builder from an authorized dealer.

CAML-TOMLIN warrants electrical components, including Chromatherapy systems and touch pads for whirlpool and air system, to be free from defects in workmanship and materials under normal use and service for a period of two (2) years from the initial date of purchase by the owner/ end-user, contractor or builder from an authorized dealer.

CAML-TOMLIN warrants grab bars (includes stainless steel and acrylic grab bars) to be free of all material or workmanship defects under normal use and service for a period of five (5) years from the initial date of purchase by the owner/ end-user, contractor or builder from an authorized dealer.

CAML-TOMLIN warrants shower doors to be free from defects in workmanship and materials under normal use and service for a period of five (5) years from the initial date of purchase by the owner/ end-user, contractor or builder from an authorized dealer.

CAML-TOMLIN warrants Chrome and brushed nickel faucet finishes to be free from defects in workmanship and materials under normal use and service by the owner/end-user, contractor or builder for a period of two (2) years.
CAML-TOMLIN warrants ceramic cartridges for faucets against any leaks resulting from normal use by the owner/end-user, contractor or builder for a period of five (5) years from the initial date of purchase by the owner/end-user, contractor or builder from an authorized dealer.

CAML-TOMLIN warrants thermostatic cartridges to be free from defects in workmanship and materials under normal use and service for a period of five (5) years from the initial date of purchase by the owner/end-user, contractor or builder from an authorized dealer.

CAML-TOMLIN warrants shower massage systems to be free from defects in workmanship and materials under normal use and service for a period of two (2) years from the initial date of purchase by the owner/end-user, contractor or builder from an authorized dealer.

CAML-TOMLIN warrants waste and overflows to be free from defects in workmanship and materials under normal use and service for a period of one (1) year from the initial date of purchase by the owner/ end user, contractor or builder from an authorized dealer.

Any product reported to the authorized dealer or to CAML-TOMLIN as being defective within the warranty period will be repaired or replaced (with a product of equal value) at the option of CAML-TOMLIN. Costs for freight associated with shipping of replacement product/parts might be charged to customer. In no event will CAML-TOMLIN be liable for the cost of repair or replacement of any installation materials, including but not limited to, tiles, marble, etc. this warranty extends to the original owner/end-user and is not transferable to a subsequent owner.

Neither the distributor, authorized CAML-TOMLIN dealer nor any other person has been authorized to make any affirmation, representation or warranty other than those contained in this warranty; any affirmation, representation or warranty other than those contained in this warranty shall not be enforceable against CAML-TOMLIN or any other person.

CAML-TOMLIN reserves the right to modify this warranty at any time, it being understood that such modification will not alter the warranty conditions applicable at the time of the

GARANTIE LIMITÉE

CAML-TOMLIN offre les garanties limitées expresses suivantes sur ses produits. Ces garanties CAML-TOMLIN offre les garanties limitées expresses suivantes sur ses produits. Ces garanties s'adressent uniquement au propriétaire/utilisateur original pour un usage personnel domestique, et débutent au moment de la date de fabrication du produit. Des restrictions additionnelles s'appliquent aux utilisations commerciales.

CAML-TOMLIN garantit les produits en acrylique contre tout défaut de matériel ou de fabrication dans des conditions normales d'utilisation et d'entretien pour une période de dix (10) ans à compter de la date d'achat originale du produit par le propriétaire/utilisateur, l'entrepreneur ou le constructeur auprès d'un détaillant autorisé.

CAML-TOMLIN garantit les moteurs et les pompes de bains tourbillon contre tout défaut de matériel ou de fabrication dans des conditions normales d'utilisation et d'entretien pour une période de cinq (5) ans à compter de la date d'achat originale du produit par le propriétaire/utilisateur, l'entrepreneur ou le constructeur auprès d'un détaillant autorisé.

CAML-TOMLIN garantit les souffleurs contre tout défaut de matériel ou de fabrication dans des conditions normales d'utilisation et d'entretien pour une période de cinq (5) ans à compter de la date d'achat originale du produit par le propriétaire/utilisateur, l'entrepreneur ou le constructeur auprès d'un détaillant autorisé.

CAML-TOMLIN garantit les systèmes tourbillon et à air contre tout défaut de matériel ou de fabrication dans des conditions normales d'utilisation et d'entretien pour une période de deux (2) ans à compter de la date d'achat originale du produit par le propriétaire/utilisateur, l'entrepreneur ou le constructeur auprès d'un détaillant autorisé.

CAML-TOMLIN garantit les composantes électriques, incluant les systèmes de chromothérapie, contre tout défaut de matériel ou de fabrication dans des conditions normales d'utilisation et d'entretien pour une période de deux (2) ans à compter de la date d'achat originale du produit par le propriétaire/utilisateur, l'entrepreneur ou le constructeur auprès d'un détaillant autorisé.

CAML-TOMLIN garantit les barres de retenue contre tout défaut de matériel ou de fabrication dans des conditions normales d'utilisation et d'entretien pour une période de quatre (4) ans à compter de la date d'achat originale du produit par le propriétaire/utilisateur, l'entrepreneur ou le constructeur auprès d'un détaillant autorisé.

CAML-TOMLIN garantit les portes de douches contre tout défaut de matériel ou de fabrication dans des conditions normales d'utilisation et d'entretien pour une période de cinq (5) ans à compter de la date d'achat originale du produit par le propriétaire/utilisateur, l'entrepreneur ou le constructeur auprès d'un détaillant autorisé.

CAML-TOMLIN garantit les finis de robinets chrome et nickel brossé contre tout défaut de matériel ou de fabrication dans des conditions normales d'utilisation et d'entretien pour une période de deux (2) ans à compter de la date d'achat originale du produit par le propriétaire/utilisateur, l'entrepreneur ou le constructeur auprès d'un détaillant autorisé.

CAML-TOMLIN garantit les cartouches en céramique contre tout défaut de matériel ou de fabrication dans des conditions normales d'utilisation et d'entretien pour une période de cinq (5) ans à compter de la date d'achat originale du produit par le propriétaire/utilisateur, l'entrepreneur ou le constructeur auprès d'un détaillant autorisé.

CAML-TOMLIN garantit les cartouches thermostatiques contre tout défaut de matériel ou de fabrication dans des conditions normales d'utilisation et d'entretien pour une période de cinq (5) ans à compter de la date d'achat originale du produit par le propriétaire/utilisateur, l'entrepreneur ou le constructeur auprès d'un détaillant autorisé.

CAML-TOMLIN garantit les jets de corps, les douchettes à main, les pommes de douche, les barres à glissière et les tuyaux flexibles contre tout défaut de matériel ou de fabrication dans des conditions normales d'utilisation et d'entretien pour une période de deux (2) ans à compter de la date d'achat originale du produit par le propriétaire/utilisateur, l'entrepreneur ou le constructeur auprès d'un détaillant autorisé.

CAML-TOMLIN garantit les trop-pleins contre tout défaut de matériel ou de fabrication dans des conditions normales d'utilisation et d'entretien pour une période de un (1) an par le propriétaire/utilisateur, l'entrepreneur ou le constructeur. La présente garantie ne s'applique pas aux égratignures ou autres atteintes au fini causé par la manipulation du trop-plein.

CAML-TOMLIN procédera à la réparation ou au remplacement (avec un produit de même valeur), à sa discrétion, de tout produit dont le défaut sera rapporté au détaillant autorisé ou à CAML-TOMLIN durant la période de garantie. Des frais pour la livraison d'un produit ou de pièces de remplacement pourront être chargés au propriétaire/utilisateur du produit. En aucun cas CAML-TOMLIN n'est responsable du coût de réparation ou de remplacement de matériaux d'installation, incluant mais non limité à de la céramique, au marbre, etc. Cette garantie s'applique au propriétaire/utilisateur original et n'est pas transférable à un propriétaire subséquent.

Ni le distributeur, ni le concessionnaire autorisé CAML-TOMLIN, ni personne d'autre n'est autorisé à faire d'affirmations, de représentations ou de garanties autres que celles stipulées aux présentes ; les affirmations, représentations et garanties contrevenant à cette interdiction ne sauraient s'appliquer à CAML-TOMLIN ni à personne d'autre. CAML-TOMLIN se réserve le droit de modifier cette garantie en tout temps ; il est entendu que de telles modifications ne changeront pas les conditions de la garantie applicable au

Gabicce Basin / Lavabo



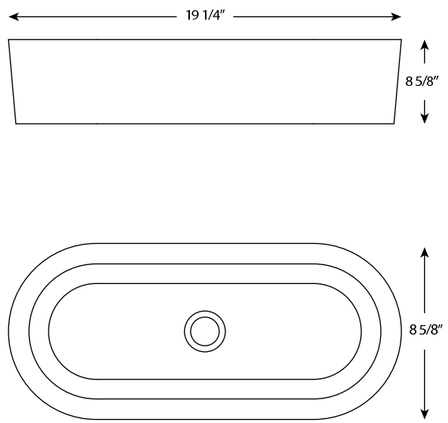



BASIN
LAVABO

19 1/4" x 8 5/8" x 4 1/8"
490 x 220 x 105 mm

Quartz stone and resin	Pierre de Quartz et résine
Resistant to stains, scratching & abrasions	Résiste aux taches, grafignes et rayons UV
No bacterial growth	Aucune croissance bactérienne
High heat retention	Rétention de chaleur élevée
25 year warranty	Garantie 25 ans

Emily



FREESTANDING QUARTZ BATH
BAGNOIRE AUTOPORTANTE EN QUARTZ

60 1/2" x 31" x 23 1/8"

66 US GALLONS
249.8 L

Quartz stone and resin	Pierre de Quartz et résine
Resistant to stains, scratching & abrasions	Résiste aux taches, grafignes et rayons UV
No bacterial growth	Aucune croissance bactérienne
High heat retention	Rétention de chaleur élevée
25 year warranty	Garantie 25 ans
Matching free standing sink available	Évier autoportant disponible
20 1/2" x 14 1/2" x 4 3/4"	20 1/2" x 14 1/2" x 4 3/4"

Carmen



FREESTANDING QUARTZ BATH
BAGNOIRE AUTOPORTANTE EN QUARTZ

67 1/4" x 30" x 23 1/4"

73 US GALLONS
275 L

Quartz stone and resin	Pierre de Quartz et résine
Resistant to stains, scratching & abrasions	Résiste aux taches, grafignes et rayons UV
No bacterial growth	Aucune croissance bactérienne
High heat retention	Rétention de chaleur élevée
25 year warranty	Garantie 25 ans
Matching free standing sink available	Évier autoportant disponible
21 7/8" x 14" x 4 3/4"	21 7/8" x 14" x 4 3/4"

Emma

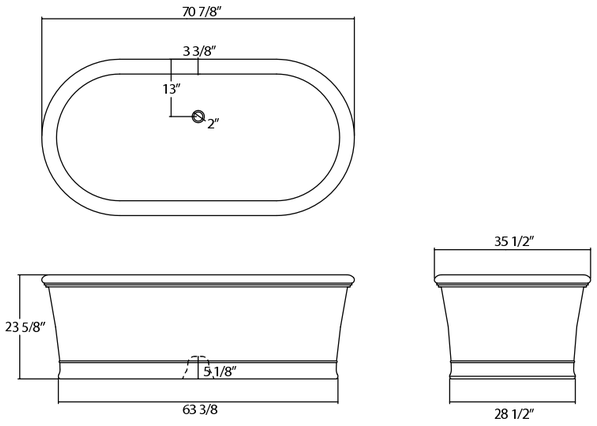



-Top IDS12 Pick by Sarah Richardson

Quartz stone and resin
Resistant to stains, scratching & abrasions
No bacterial growth
High heat retention
25 year warranty

Pierre de Quartz et résine
Résiste aux taches, grafignes et rayons UV
Aucune croissance bactérienne
Rétention de chaleur élevée
Garantie 25 ans

FREESTANDING QUARTZ BATH
BAGNOIRE AUTOPORTANTE EN QUARTZ

70 3/4" x 35 1/2" x 23 3/4"
1800 x 900 x 600 mm

60 US GALLONS
225 L

Carmen Basin / Lavabo

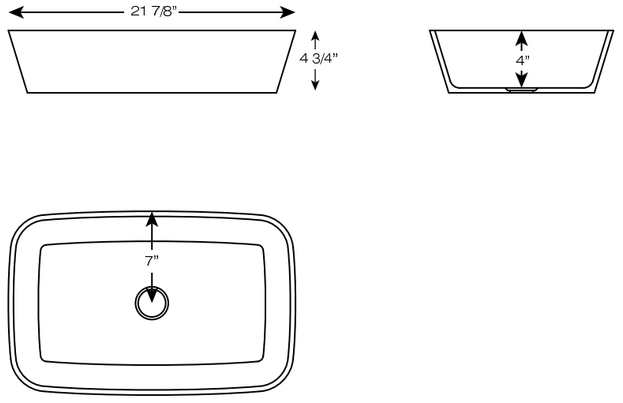



Quartz stone and resin
Resistant to stains, scratching & abrasions
No bacterial growth
High heat retention
25 year warranty

Pierre de Quartz et résine
Résiste aux taches, grafignes et rayons UV
Aucune croissance bactérienne
Rétention de chaleur élevée
Garantie 25 ans

BASIN
LAVABO

21 7/8" x 14" x 4 3/4"
556 x 356 x 121 mm

Emily Basin / Lavabo

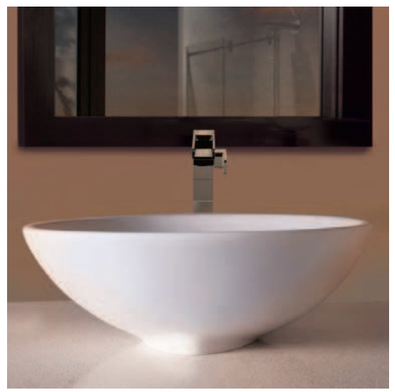

BASIN
LAVABO

20 1/4" x 14 3/4" x 5 1/4"

Quartz stone and resin
Resistant to stains, scratching & abrasions
No bacterial growth
High heat retention
25 year warranty

Pierre de Quartz et résine
Résiste aux taches, grafignes et rayons UV
Aucune croissance bactérienne
Rétention de chaleur élevée
Garantie 25 ans

Amelie Freestanding Basin / Lavabo Autoportant



FREESTANDING BASIN
LAVABO AUTOPORTANT

20" x 20" x 36"
508 x 508 x 914 mm

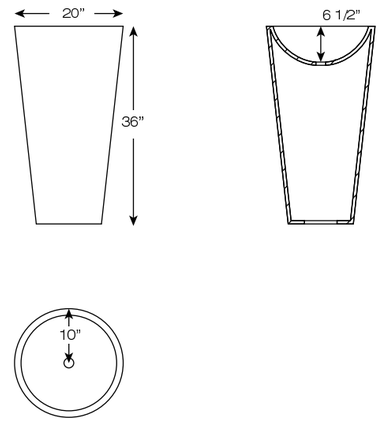

Quartz stone and resin
Resistant to stains, scratching & abrasions
No bacterial growth
High heat retention
25 year warranty

Pierre de Quartz et résine
Résiste aux taches, grafignes et rayons UV
Aucune croissance bactérienne
Rétention de chaleur élevée
Garantie 25 ans